ИРКУТСКИЙ ЗАВОД ПОЛИМЕРОВ

АЛЬБОМ ОБРАЗЦОВ ИСПОЛНИТЕЛЬНЫХ ГЕОДЕЗИЧЕСКИХ СХЕМ

Иркутск
2024

Требования к штампу Исполнительной геодезической схемы.

Р А З М Е Р Ы Ф О Р М Ы

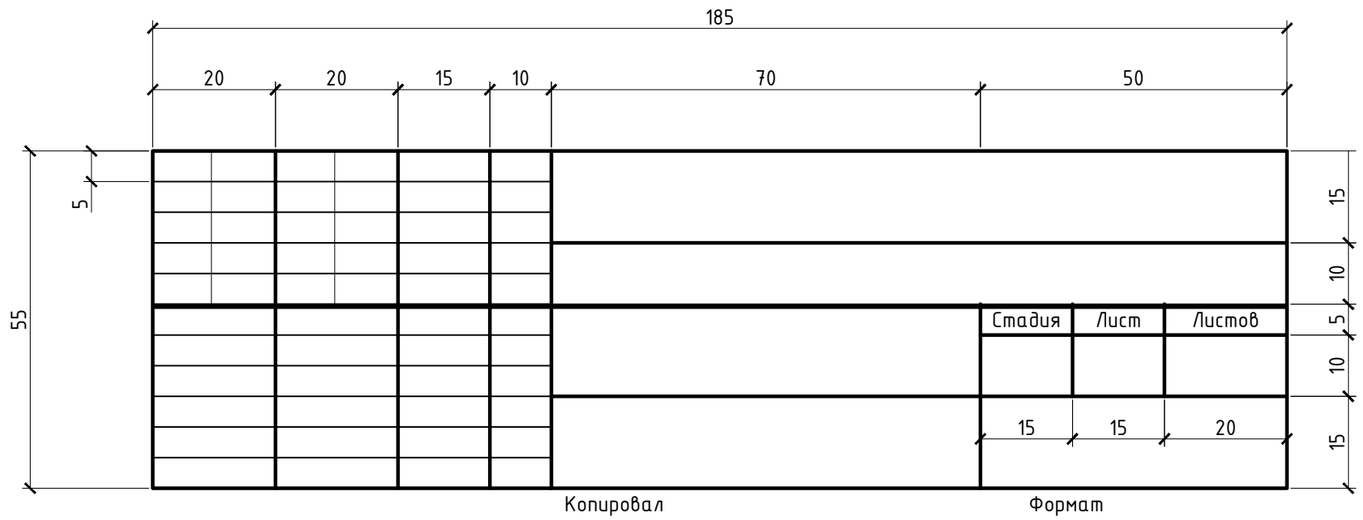

С О Д Е Р Ж А Н И Е Г Р А Ф

						①		
						②		
						③	Стадия	Лист	Листов
⑨	⑩	⑪	⑫				⑤	⑥	⑦
						④	⑧		

Формат ⑬

О Б Р А З Е Ц З А П О Л Н Е Н И Я

						ИСПОЛНИТЕЛЬНАЯ ДОКУМЕНТАЦИЯ по рабочему чертежу КЖ-97 №666777			
Изм.	Кол.уч	Лист	N док	Подпись	Дата	ИВАНОВСКИЙ ЗАВОД УГОЛЬНЫХ ОТХОДОВ			
Нач.участка		Нерубин Т.А.			05.06.91	СКЛАД СЫРЬЕВОГО ПРОДУЦИРОВАНИЯ	Стадия	Лист	Листов
Прораб		Потрохов С.Д.			05.06.91			1	1
Геодезист		Безуглов А.С.			05.06.91				
						ИСПОЛНИТЕЛЬНАЯ СХЕМА ПЛАНОВО-ВЫСОТНОГО ПОЛОЖЕНИЯ КОЛОНН	ООО" СтройКом"		

Формат

В графе 1 указывают обозначение документа;
в графе 2 – наименование предприятия, в состав которого входит здание (сооружения);
в графе 3 – наименование зданий (сооружений);
в графе 4 – наименование схемы;
в графе 5 – условное обозначение стадии проектирования. В исполнительной документации графа не заполняется;
в графе 6 – порядковый номер листа;
в графе 7 – общее количество листов документа;
в графе 8 – наименование или различительный индекс организации;
в графе 9-12 – должности, фамилии, подписи исполнителей и других лиц, ответственных за содержание документа, даты подписания документа;
в графе 13 – обозначения формата листа.

Приложение к акту
№ _____
от "_____" _____ 20____ г

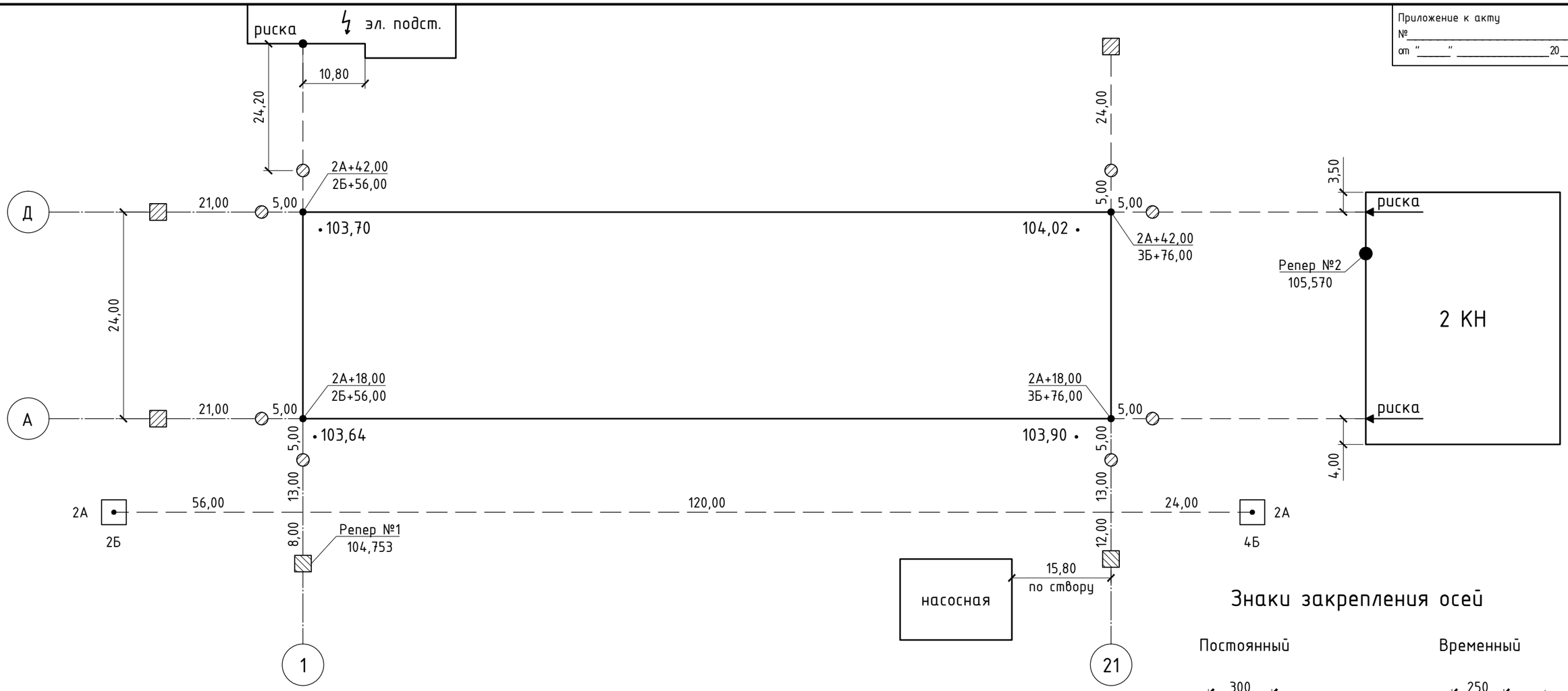

Знаки закрепления осей

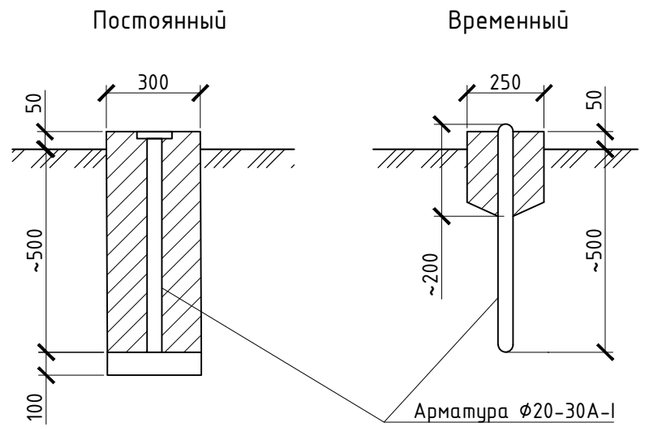

Условные обозначения:

- пункт строительной сетки
- постоянный знак закрепления осей
- временный знак закрепления осей
- металлический штырь
- риска — место закрепление оси открашенной риской

Примечания:

1. •103,66– отметка поверхности земли, м
2. Относительная средняя квадратическая погрешность линейных измерений – 1:10000
3. Средняя квадратическая погрешность угловых измерений – 10"

				Стадия	Лист	Листов
				Исполнительная схема разбивки основных осей		

Формат А3

Приложение к акту
№ _____
от "_____" _____ 20____ г

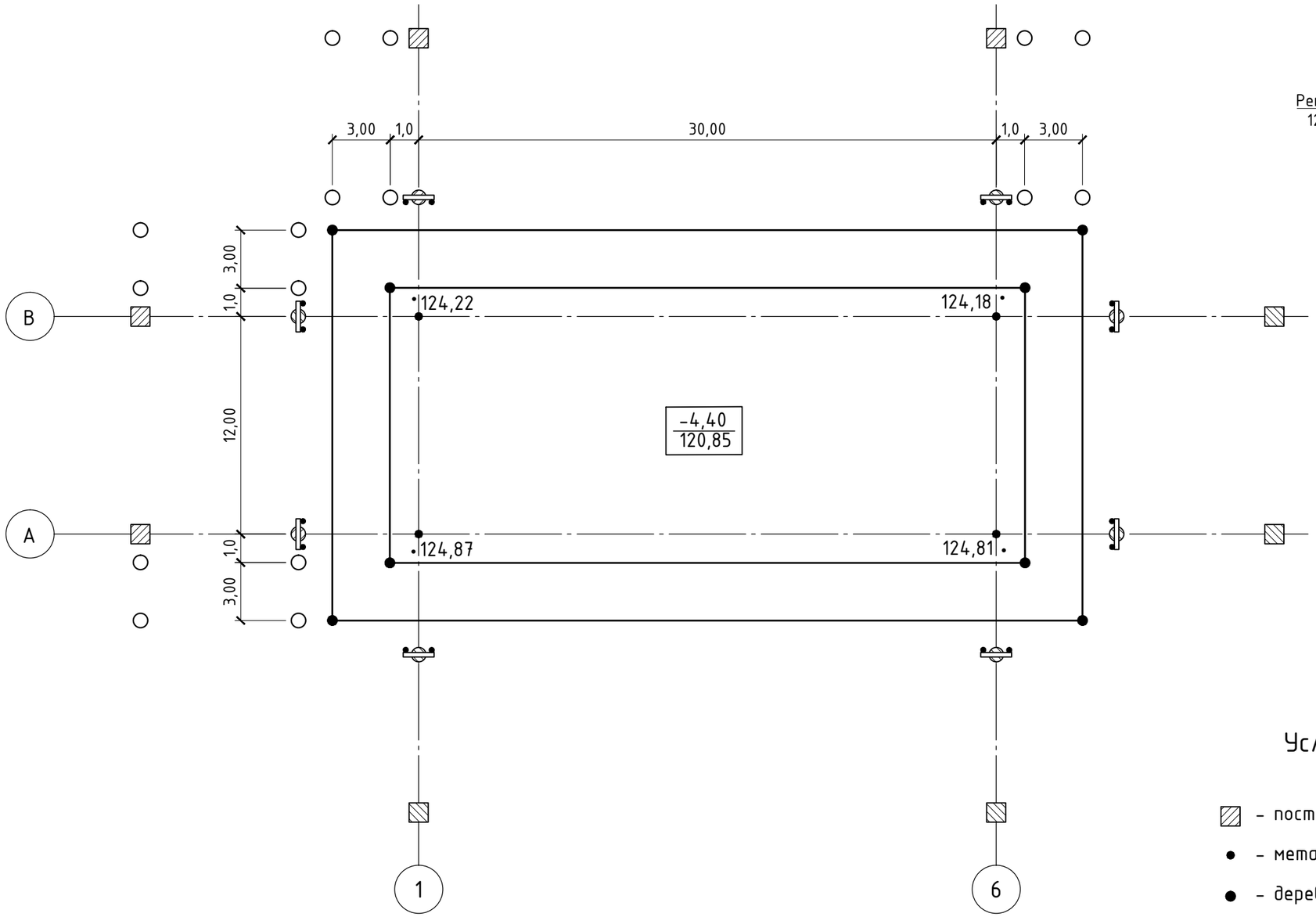

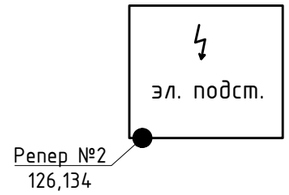

Условные обозначения:

- постоянный знак закрепления осей
- металлический штырь
- деревянный колышек
- створная веха
- обноска установленная над временным знаком

Примечания:

1. Постоянные визирки закреплены на обноске
   Отметки постоянных визирок – 125,65
   Длина ходовой визирки – 4,80
2. •124,87– отметка поверхности земли, м
   -4,40 / 120,85 – проектная отметка дна котлована,
   в числителе – условная, в знаменателе абсолютная, м
3. Все размеры даны в м

				Стадия	Лист	Листов
				Исполнительная схема разбивки контуров котлована		

Формат А3

Приложение к акту
№ _____
от "_____" _____ 20____ г

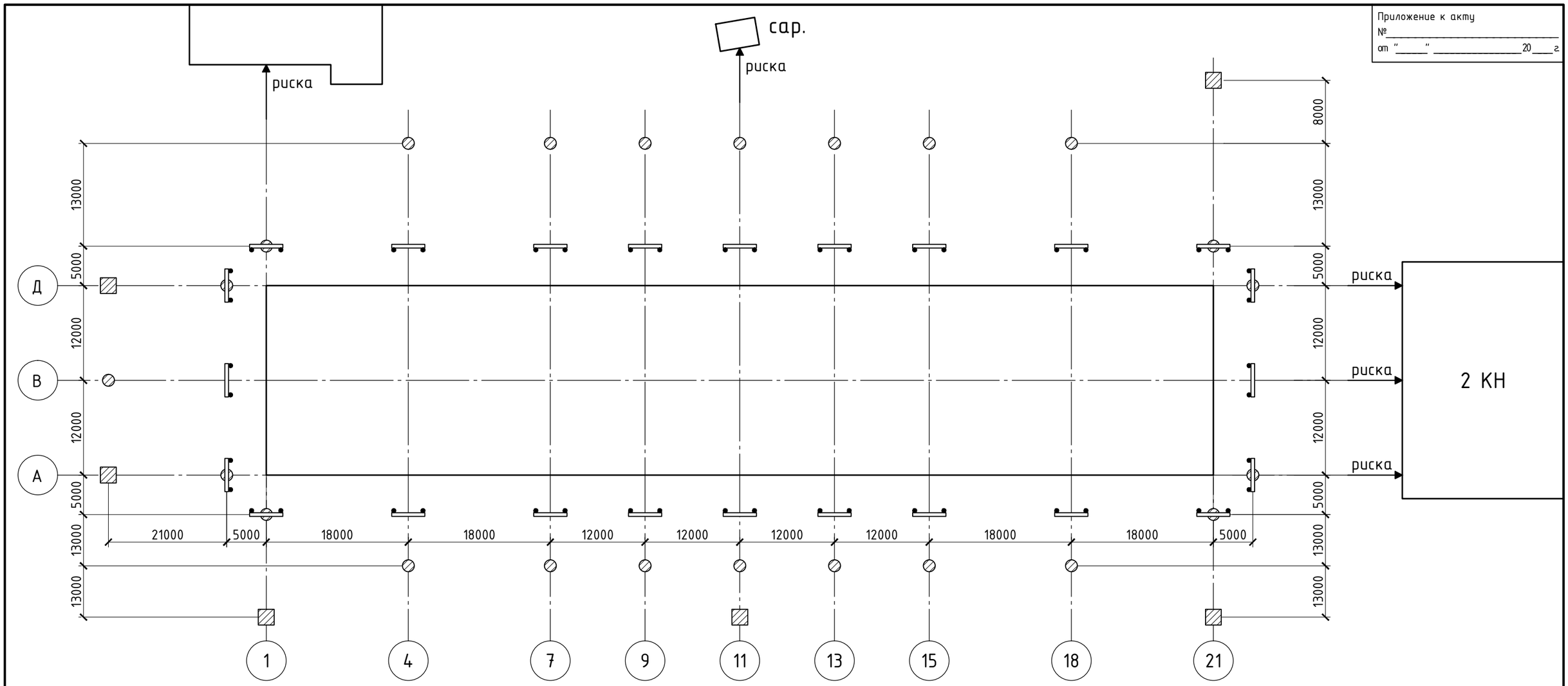

Примечания:

1. Относительная средняя квадратическая погрешность линейных измерений – 1:10000
   Средняя квадратическая погрешность угловых измерений – 10"
2. Под обноской по оси забит металлический штырь, на обноске – гвоздь
3. Все размеры даны в мм

Условные обозначения:

- ▨ – постоянный знак закрепления осей
- ⊘ – временный знак закрепления осей
- риска ← – место закрепление оси открашенной риской
- ▭ – разряженная обноска

Стадия	Лист	Листов	
Исполнительная схема детальной разбивки и закрепления осей			

Формат А3

Приложение к акту
№ _____
от "_____" _____20____г

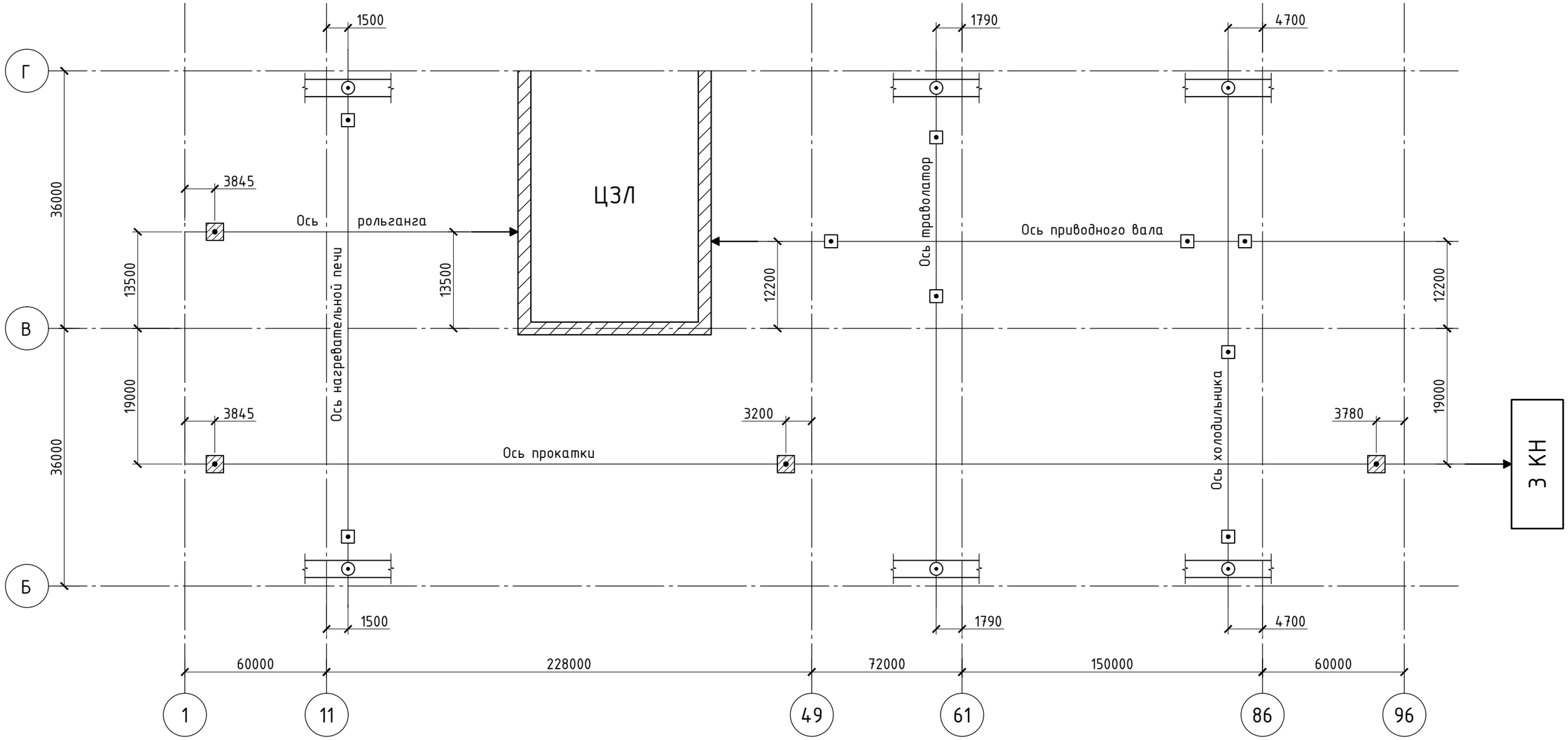

Примечания:

Относительная средняя квадратическая погрешность линейных измерений – 1:15000

Средняя квадратическая погрешность угловых измерений – 2"

Условные обозначения закрепления осей:

- кернением с откраской на закладной детали бетонной тумбы
- кернением с откраской на подкрановой балке
- кернением с откраской на закладной детали
- откраской в виде рисок на стене

				Стадия	Лист	Листов
				Исполнительная схема разбивки основных технологических осей		

Формат А3

Приложение к акту
№ _____
от "_____" _____ 20____ г

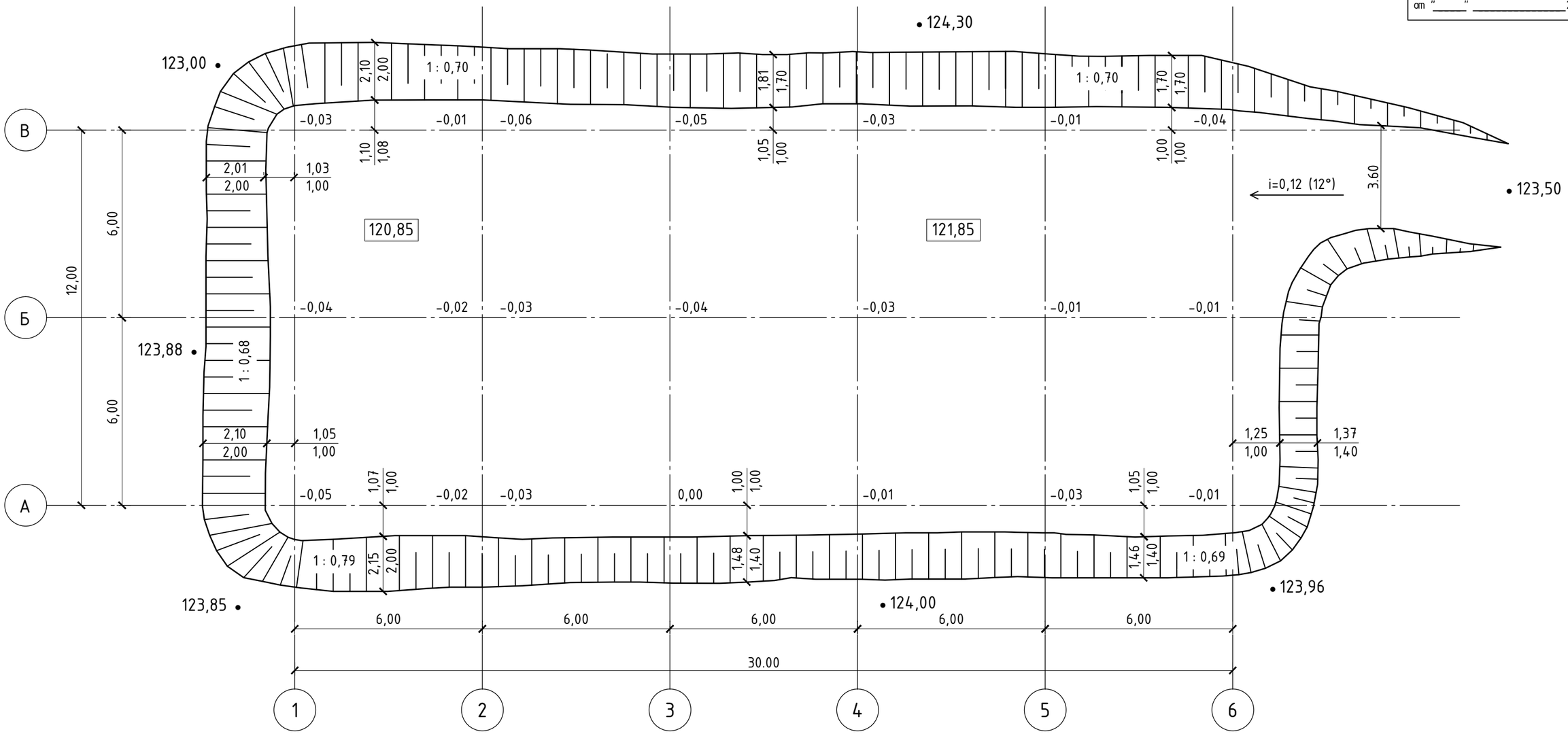

Выписка из СП 45.13330.2017

Предельные отклонения отметок дна котлована от проектных в местах устройства фундаментов и укладки конструкций после окончательной его доработки . . . . . ±5 см

Размеры котлована по дну в натуре должны быть не менее установленных в проекте

Примечания:

1. Фактические размеры даны над размерными линиями, проектные – под линиями (возможно расположение наоборот).
2. –0,06 – отклонение отметки дна котлована от проектной, м
3. 120,85 – проектная отметка дна котлована, м
4. 1 : 0,71 – крутизна откоса Крутизна откоса по проекту 1 : 0,67
5. • 123,85 – отметка верхней бровки котлована, м
6. Все размеры и отметки даны в метрах

Стадия	Лист	Листов	
Исполнительная схема планово-высотного положения котлована (разработки котлована)			

Формат А3

Приложение к акту
№ _____
от "_____" _____20____г.

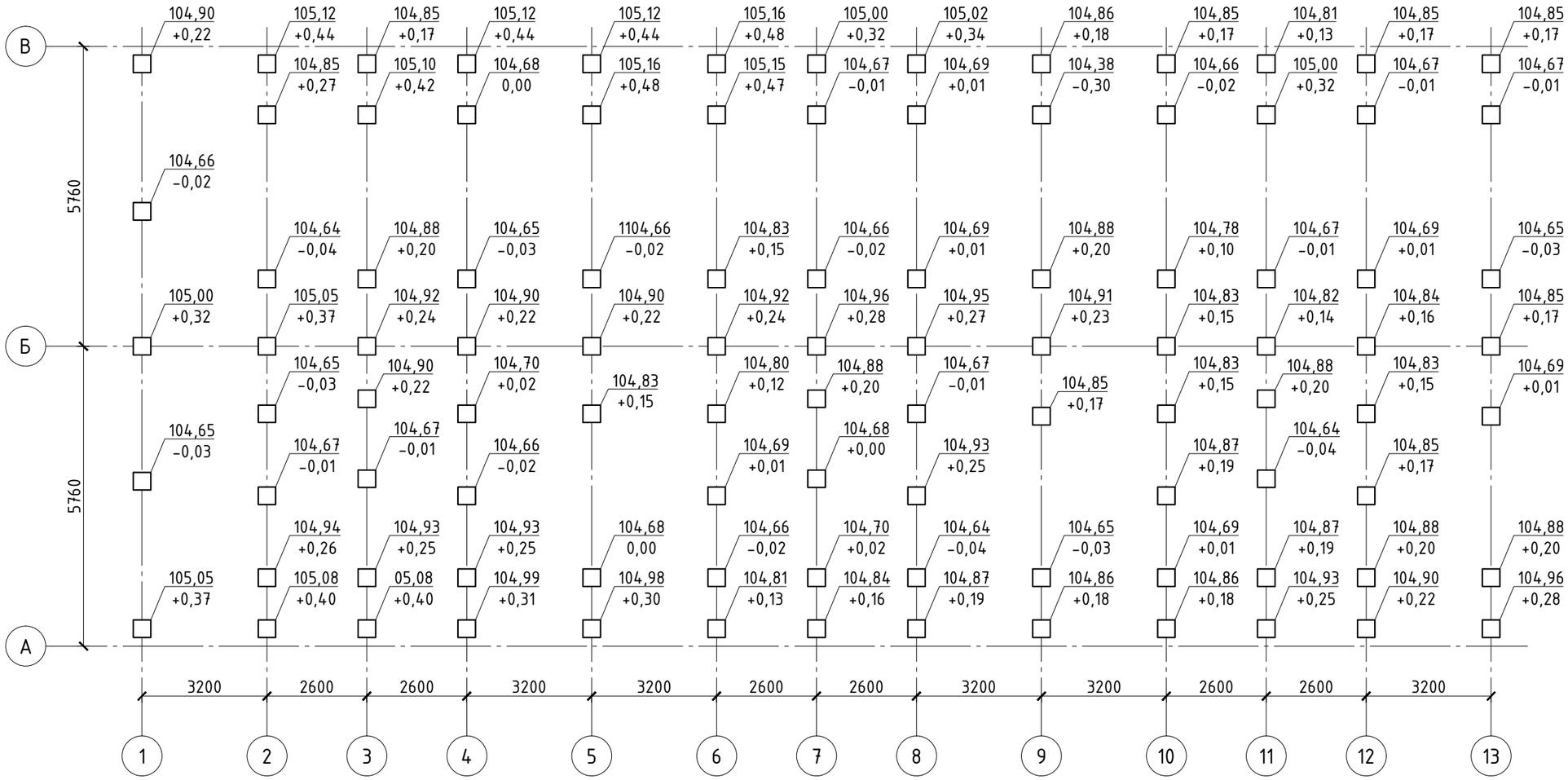

Примечания:

1. Проектная отметка погружения острия свай 98,68 м.
2. Длинна всех свай 6 м.
3. Проектная отметка голов свай 104,68 м.
4. 105,05 / +0,37 - фактическая отметка головы сваи до срубки, м – отклонение фактической отметки острия, м
   (+) – свая недобита
   (–) – свая перебита

					Стадия	Лист	Листов
				Исполнительная схема высотного положения свай до срубки		

Формат А3

Приложение к акту
№ _____
от "_____" _____20____г.

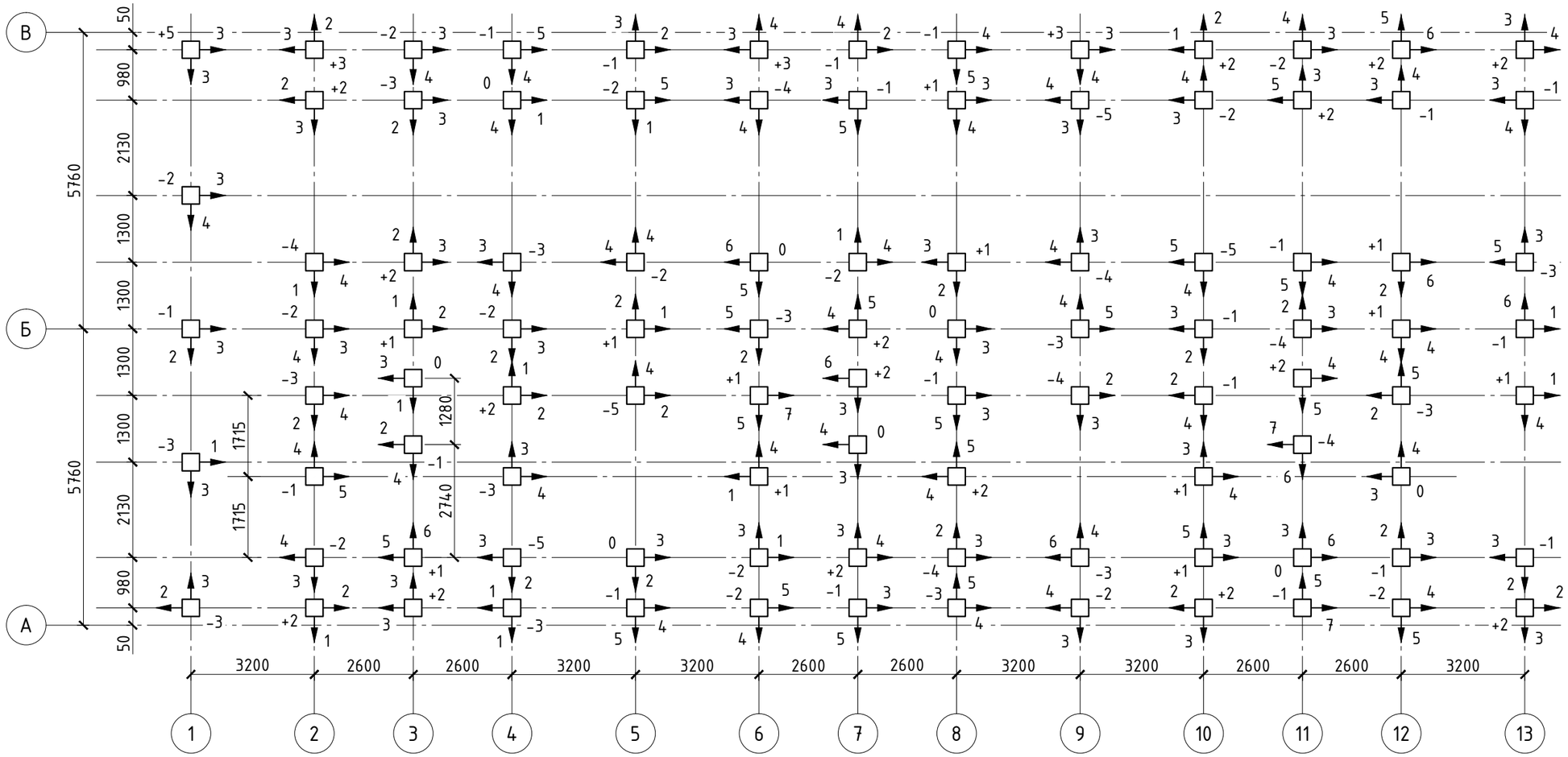

Выписка из СП 45.13330.2017

Предельные отклонения в плане свай диаметром до 0,5 м при однорядном расположении свай:
поперек оси свайного ряда ±0,2d
вдоль оси свайного ряда ±0,3d

Примечание: d-диаметр круглой свай или меньшая сторона прямоугольной

Предельное отклонение отметок голов свай с монолитным ростверком . . . . . ±3 см

Примечания:

1. 3 ↑4 – направление и величина отклонения центра сваи от проектного положения в см (так же может указываться в мм.)
2. +3 – отклонение головы сваи от проектной отметки после срубки в см. $H_{пр}$=104,530 м

					Стадия	Лист	Листов
				Исполнительная схема планово-высотного положения свай		

Формат А3

Приложение к акту
№____________________
от "_____" ________________ 20___ г.

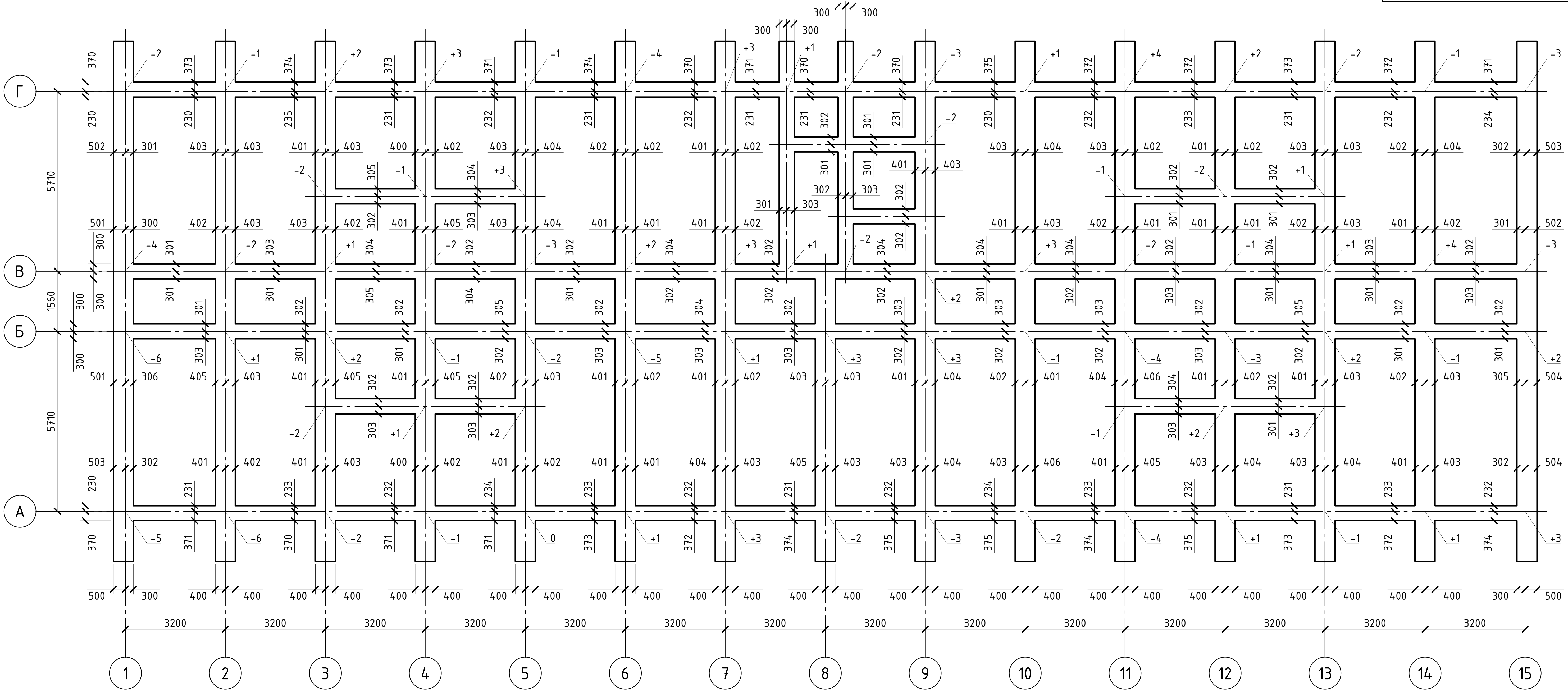

Выписка из СП 70.13330.2012

Предельные отклонения в размерах поперечного сечения элемента . . . . +6 мм, 3 мм

Предельные отклонения в отметках опорных поверхностей . . . . –5 мм

Примечания:

1. Фактические размеры даны над размерными линиями, проектные – под линиями (возможно расположение наоборот).
2. –3 – отклонение отметок верхней поверхности ростверка от проектной отметки, мм (Н=103.240 м)
3. Все размеры даны в мм

Стадия	Лист	Листов

Исполнительная схема планово-высотного положения монолитного ростверка

Формат А3

Приложение к акту
№ _____
от "_____" _____20____ г.

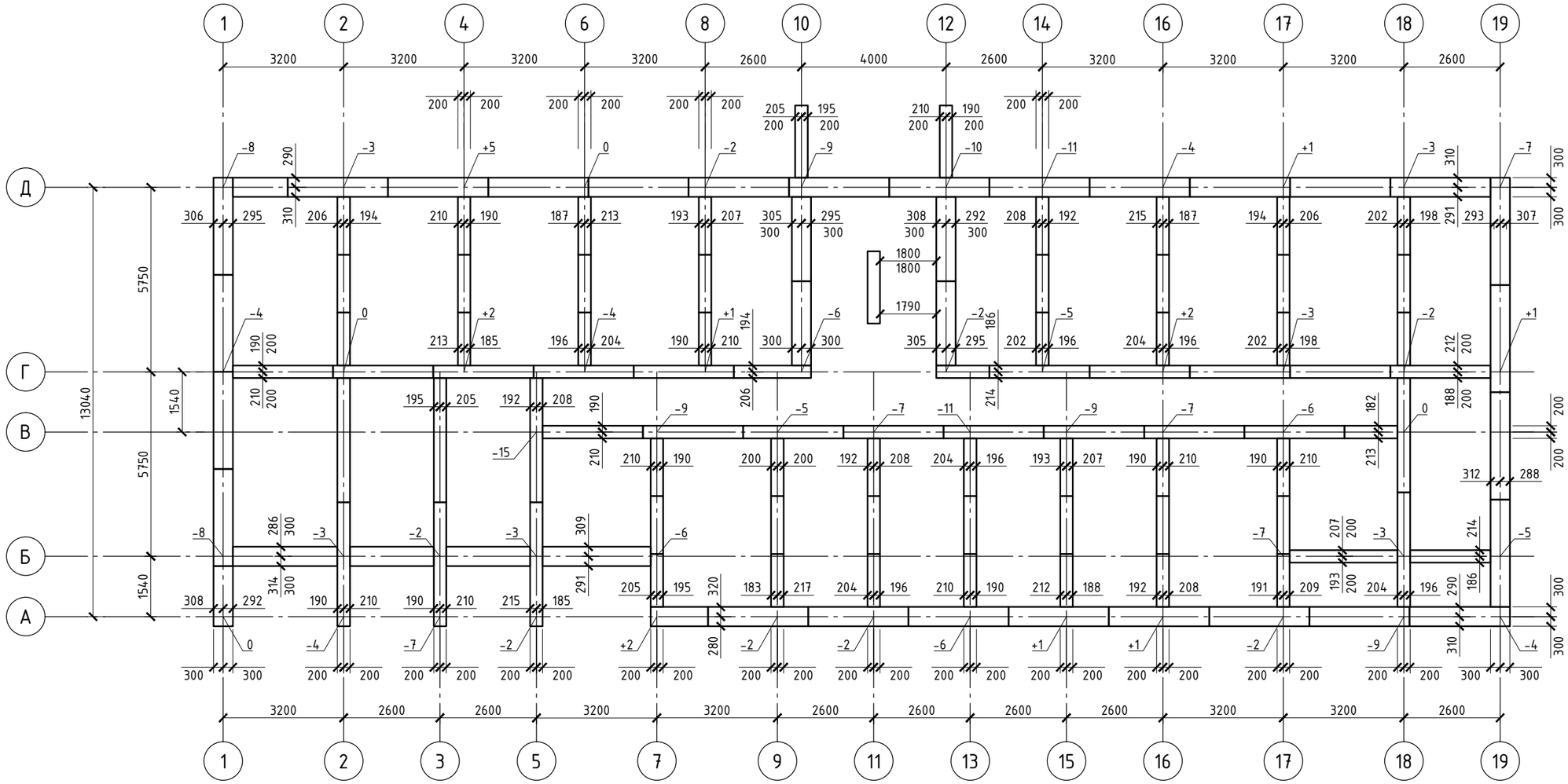

Выписка из СП 70.13330.2012

Предельное отклонение по смещению установочных ориентиров фундаментных блоков относительно разбивочных осей . . . . . 12 мм

Примечания:

1. Фактические размеры даны над размерными линиями, проектные – под линиями (возможно расположение наоборот).
2. +5 – отклонение отметок верхних опорных поверхностей фундаментов от проектной, мм ($H_{пр}$=180,00 м)
3. Все размеры даны в мм

					Стадия	Лист	Листов
				Исполнительная схема планово-высотного положения сборного ленточного фундамента		

Формат А3

Приложение к акту
№_____
от "_____" _____20____г

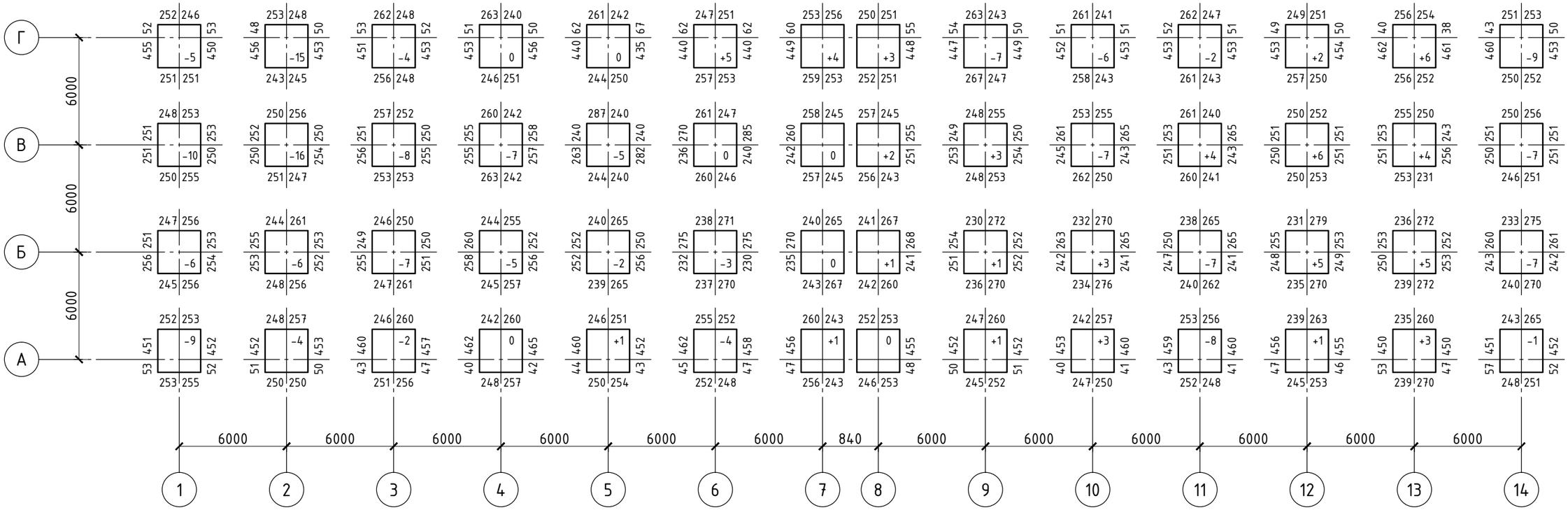

Проектные размеры стакана в нижнем сечении, мм

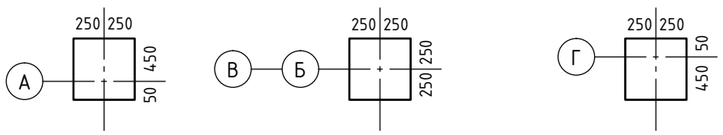

Выписка из СП 70.13330.2012

Предельное отклонение по смещению осей стаканов фундаментов относительно разбивочных осей . . . . . 12 мм

Предельное отклонение отметок дна стаканов фундаментов от проектных:

при отсутствии выравнивающего слоя по дну стакана . . . . . -20 мм

при устройстве выравнивающего слоя по дну стакана . . . . . -5 мм

Примечания:

1. Фактические размеры стакана фундамента даны в нижнем сечении, мм
2. -8 - отклонение отметки дна стакана от проектной, мм
3. Проектная отметка - 0,800 м ($H_{абс.}$= 130,00 м)
4. Все размеры даны в мм

Стадия	Лист	Листов	
Исполнительная схема планово-высотного положения стаканов сборных фундаментов			

Формат А3

Приложение к акту
№ _____
от "_____" _____ 20___ г.

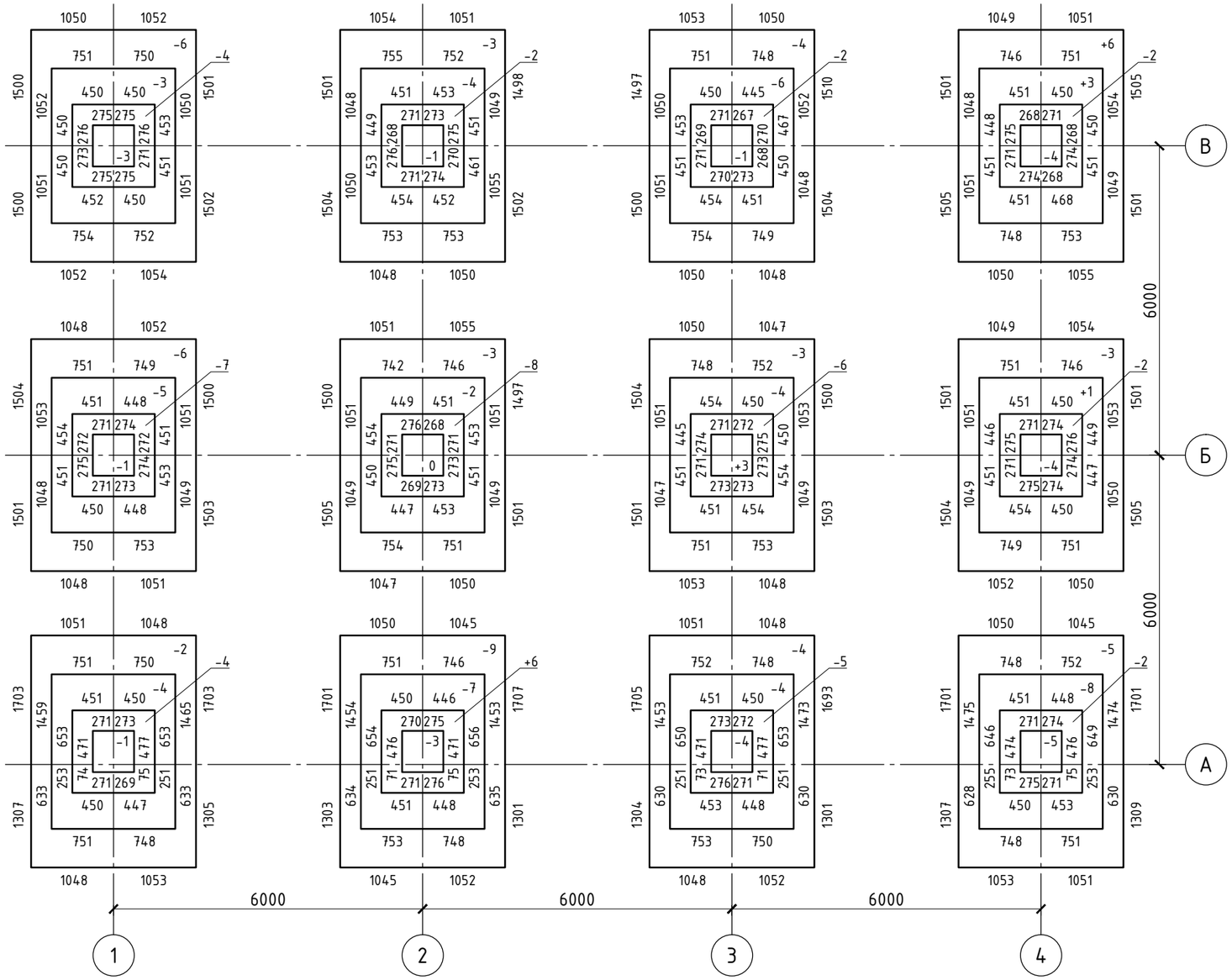

Выписка из СП 70.13330.2012

№ п.п.	Предельные отклонения	Величины
1.	В длине или пролете элементов	± 20 мм
2.	В размерах поперечного сечения элементов	+6 мм; -3 мм
3.	В отметках поверхностей и закладных элементов служащих опорными для колонн и других сборных элементов	- 5 мм

Проектные размеры элементов фундамента

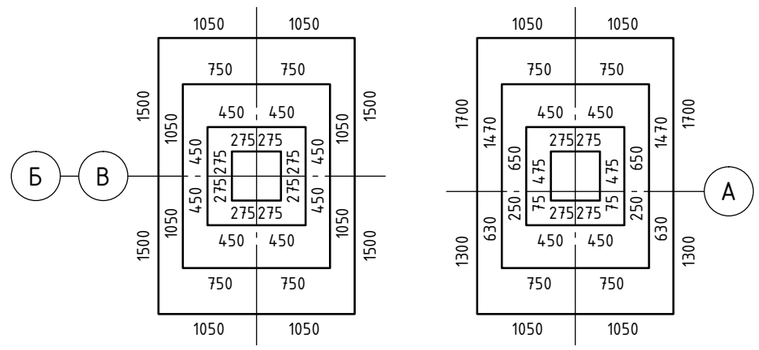

Разрез 1-1

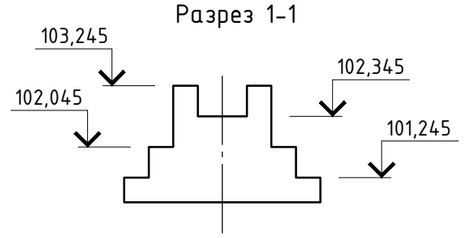

Примечания:

1. 1048 - фактические размеры элементов фундамента
2. -5 - отклонение отметок опорных поверхностей и других элементов фундамента от проектных отметок, мм
3. Все размеры даны в мм

	Стадия	Лист	Листов
Исполнительная схема планово-высотного положения монолитных фундаментов			

Формат А3

Приложение к акту
№ _____
от "_____" _____ 20____ г.

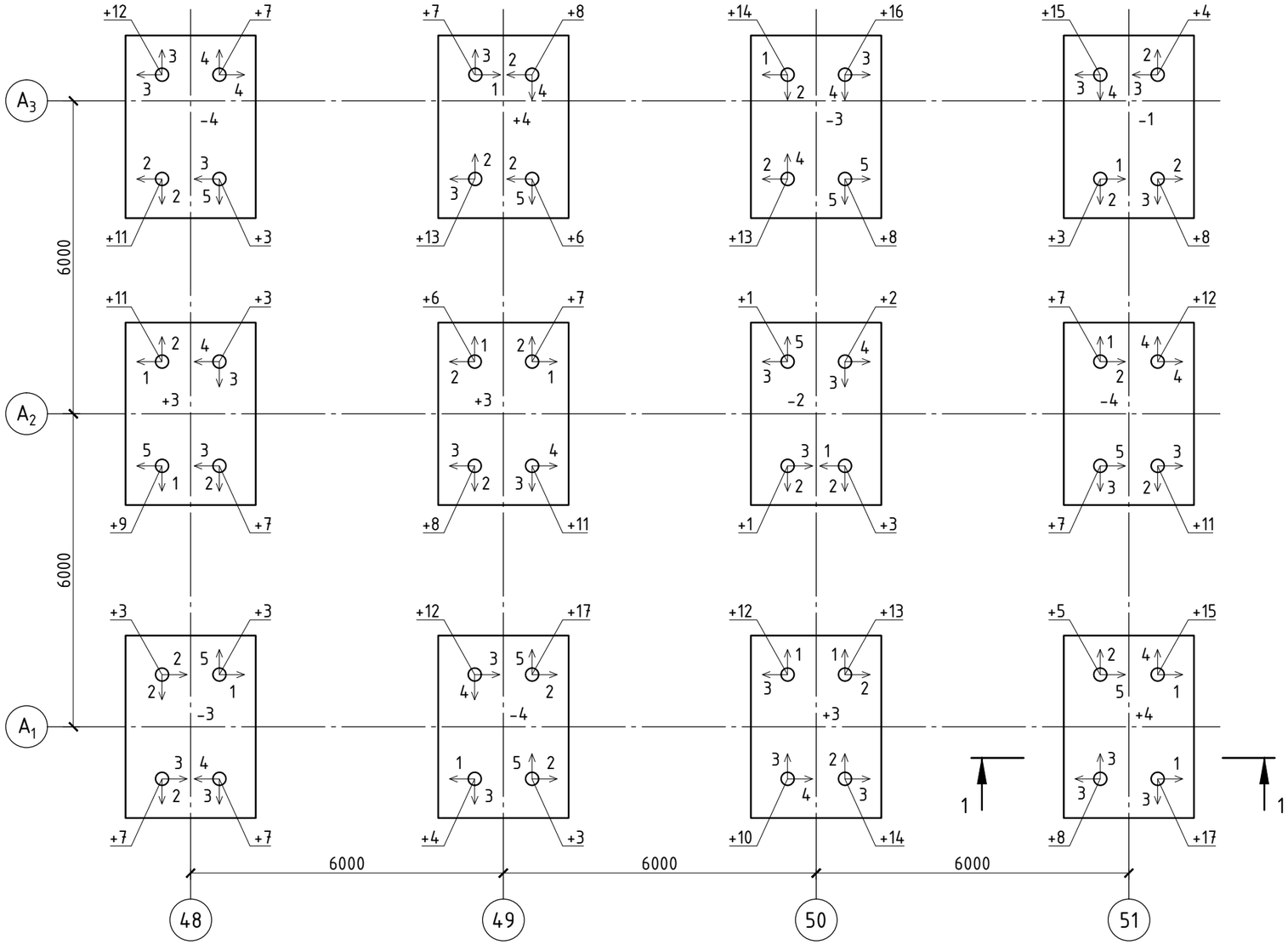

Проектные данные

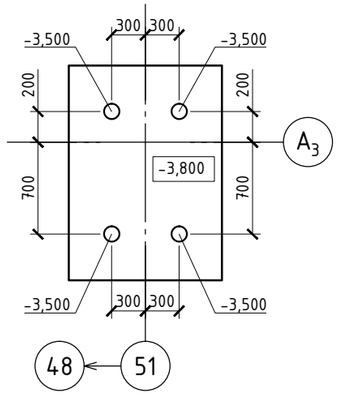

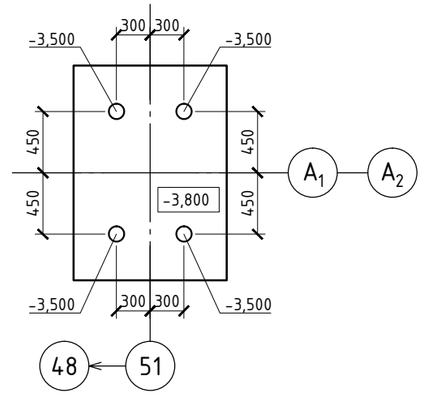

Разрез 1-1

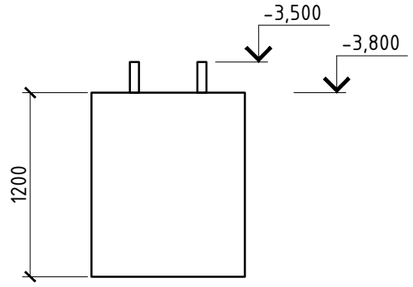

Выписка из СП 70.13330.212

Предельные отклонения в расположении анкерных болтов:

в плане внутри контура опоры . . . . . 5 мм

в плане вне контура опоры . . . . . 10 мм

по высоте . . . . . +20 мм

Примечания:

1. 4 ↑ 4 → – направление и величина смещения анкерного болта в плане относительно проектного положения, мм
2. +3 – отклонение отметки верхнего торца анкерного болта от проектной, мм
3. Все размеры даны в мм

				Стадия	Лист	Листов
				Исполнительная схема планово-высотного положения анкерных болтов		

Формат А3

Приложение к акту
№_____
от "_____" _____20____г.

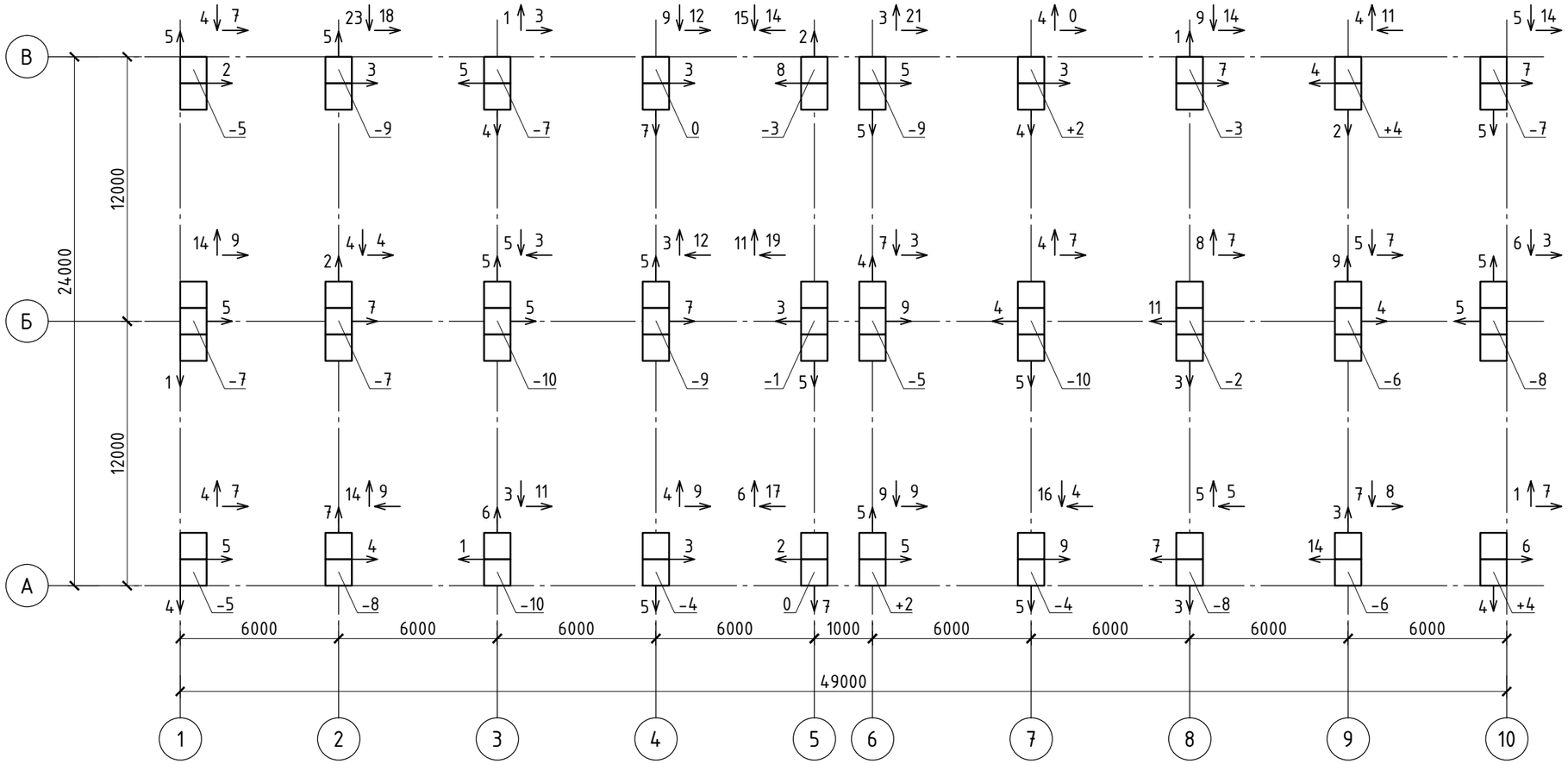

Примечания:

1. – величина и направление смещения оси колонны в нижнем сечении относительно разбивочной оси
2. – величина и направление отклонения оси колонны в верхнем сечении от вертикали, мм
3. +2 – отклонение верха колонны от проектной отметки, мм ($H_{пр}$=134,075 м)
4. Все размеры даны в мм

Выписка из СП 70.13330.2012

Предельное отклонение от совмещения рисок геометрических осей колонн в нижнем сечении с рисками разбивочных осей . . . . . 8 мм

Предельные отклонения осей колонн одноэтажных зданий в верхнем сечении от вертикали при длине колонн:
- до 4 . . . . . 20 мм
- св 4 до 8 . . . . . 25 мм
- св 8 до 16 . . . . . 30 мм
- св 16 до 25 . . . . . 40 мм

Предельные разности отметок верха колонн одноэтажных зданий и сооружений при длине колонн:
- до 4 . . . . . 14 мм
- св 4 до 8 . . . . . 16 мм
- св 8 до 16 . . . . . 20 мм
- св 16 до 25 . . . . . 24 мм

Стадия	Лист	Листов

Исполнительная схема планово-высотного положения колонн одноэтажного производственного здания

Формат А3

1 ЯРУС

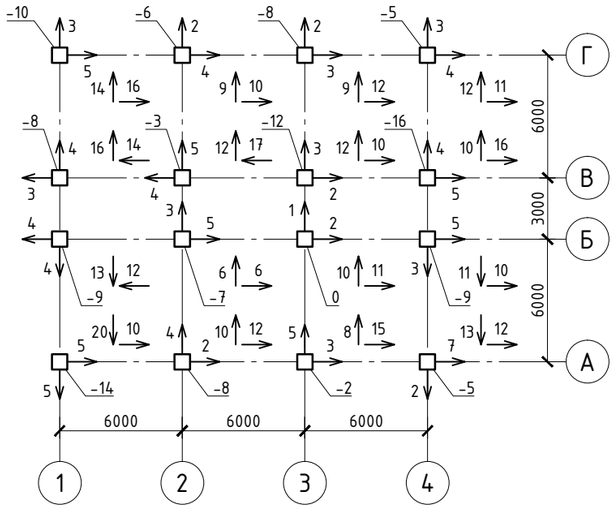

2 ЯРУС

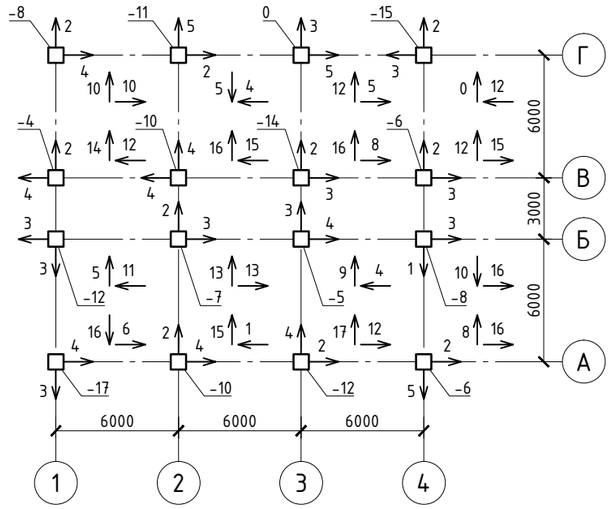

3 ЯРУС

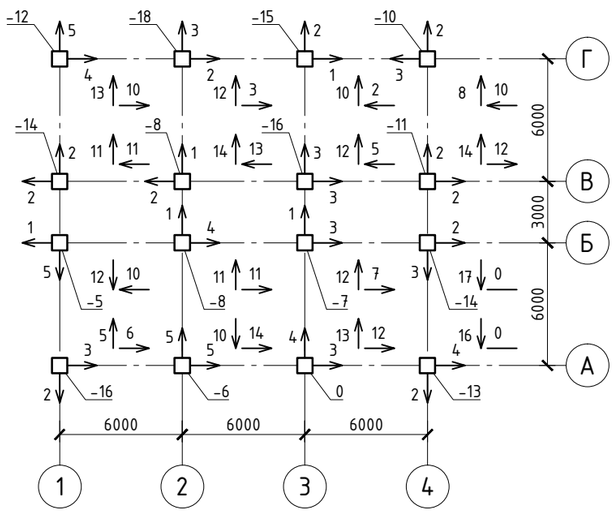

4 ЯРУС

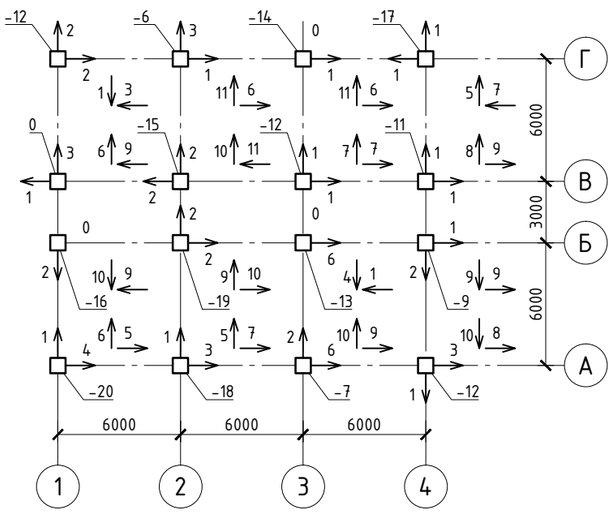

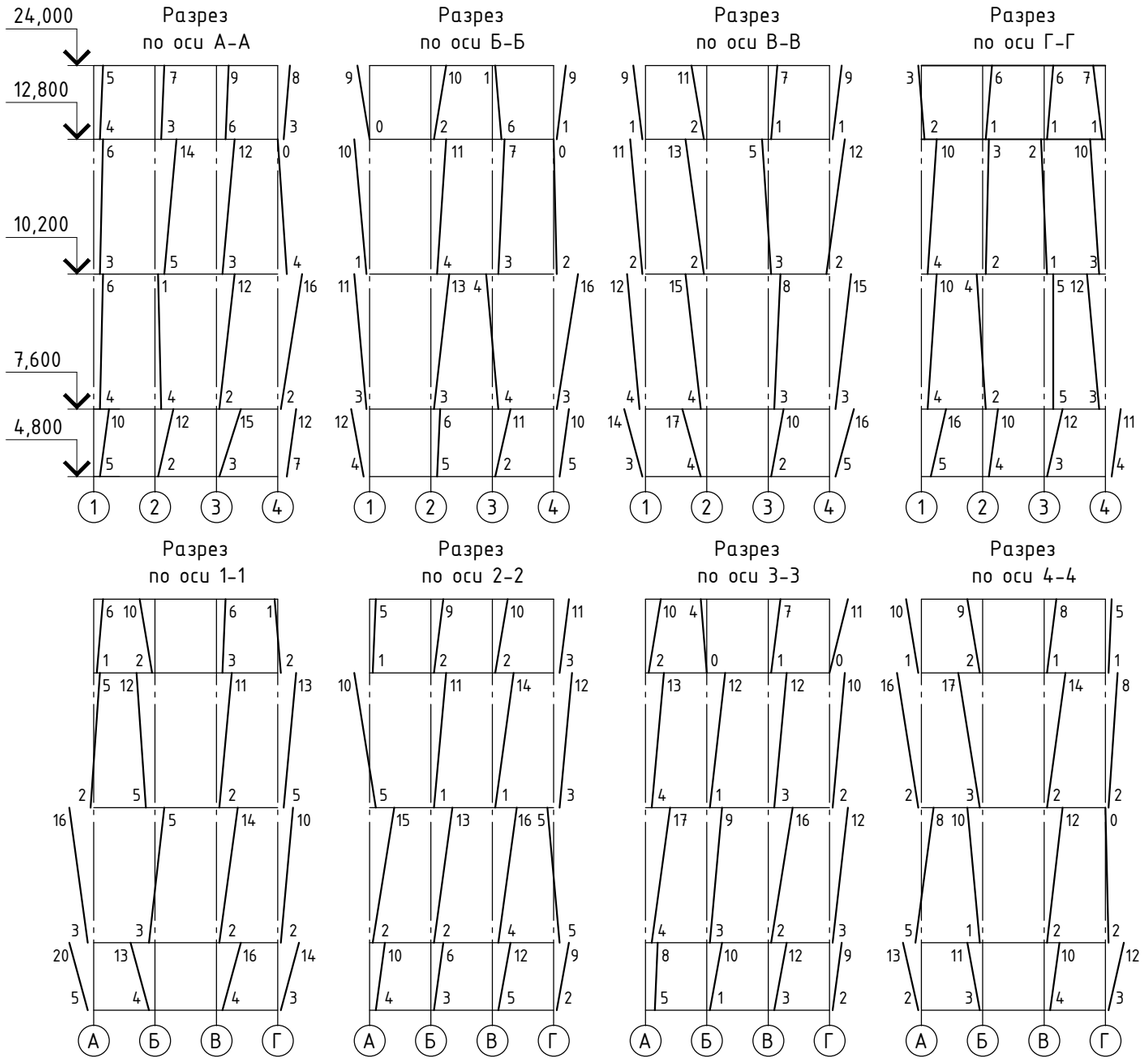

Выписка из СП 70.13330.2012

Предельное отклонение от совмещения рисок геометрических осей колонн в нижнем сечении с рисками разбивочных осей (для колонн 1-го яруса) и с рисками геометрических осей нижеустановленных колонн в верхнем сечении (для колонн 2-го и последующих ярусов) . . . . . 8 мм

Предельные отклонения от совмещения в многоэтажных зданиях рисок геометрических осей колонн в верхнем сечении с рисками разбивочных осей при длине колонн, м

- до 4 . . . . . 12 мм
- св 4 до 8 . . . . . 15 мм
- св 8 до 16 . . . . . 20 мм
- св 16 до 25 . . . . . 25 мм

Предельная разность отметок верха колонн каждого яруса многоэтажных зданий и сооружений в пределах выверяемого участка при контактной установке . . . . 12*2п (где п-порядковый номер яруса колонн)

Примечания:

1. 2 ← 2 смещение оси колонны относительной разбивочных осей в нижнем сечении, мм
2. 5 ↑ 6 отклонение оси колонны относительной разбивочных осей в верхнем сечении, мм
3. -14 отклонение отметки верха колонны относительно "0", мм. За "0" взята отметка колонны, имеющая наибольшую абсолютную величину
4. Разрезы по осям выполняются при монтаже колонн с превышением допусков СНиП 3.03.01-87
5. Схема заполняется после возведения каждого яруса

					Стадия	Лист	Листов
				Исполнительная схема планово-высотного положения колонн многоэтажного здания			

Формат А3

Приложение к акту
№ _____
от "_____" _____20____г.

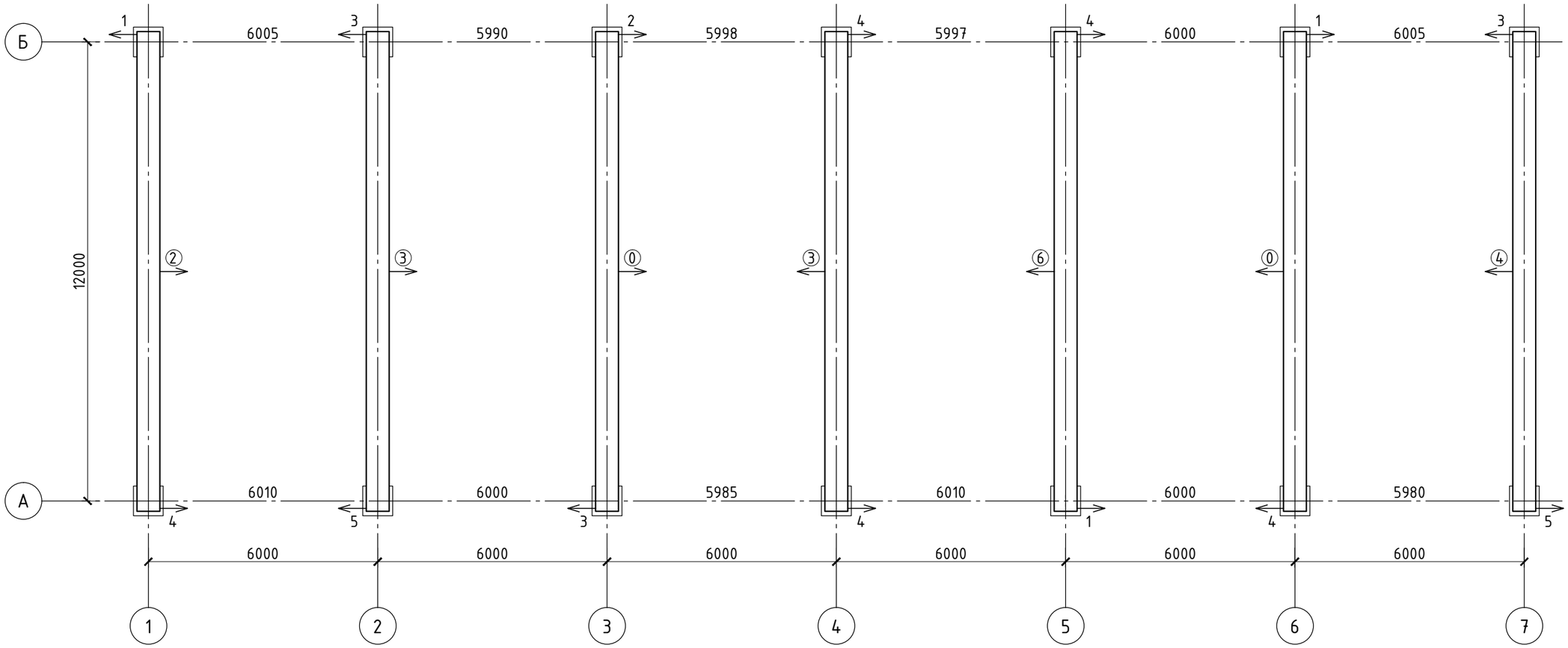

Выписка из СП 70.13330.2012

Предельное отклонение от совмещения рисок геометрических осей ферм в нижнем поясе с рисками геометрических осей опорных конструкций в верхнем сечении . . . 8 мм

Предельное отклонение геометрических осей ферм в верхнем поясе относительно вертикали . . . 8 мм

Примечания:

1. $\xrightarrow{4}$ отклонение осей ферм по нижнему поясу относительно осей опорных конструкций, мм
2. 6002 фактическое расстояние между осями ферм в уровне нижних поясов, мм
3. $\xrightarrow{②}$ отклонение оси фермы в верхнем поясе от вертикали, мм
4. Все размеры даны в мм

					Стадия	Лист	Листов
				Исполнительная схема планового положения ферм		

Формат А3

Приложение к акту
№ _____
от "_____" _____ 20____ г.

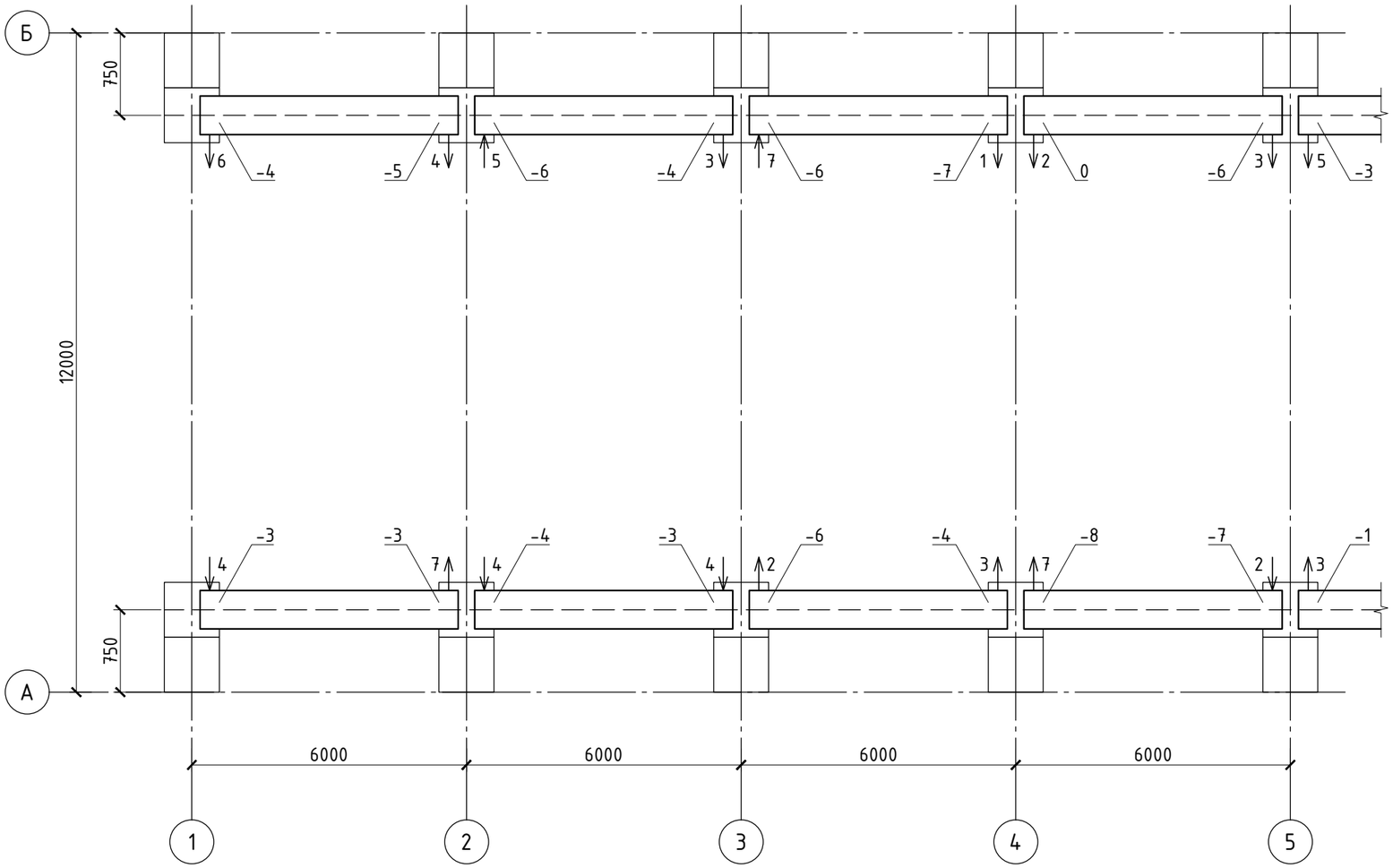

Выписка из СП 70.13330.2012

Предельное отклонение от совмещения рисок геометрических осей подкрановых балок с рисками разбивочных осей . . . . 8 мм

Предельное отклонение разности отметок верхних полок подкрановых балок на двух соседних колоннах вдоль ряда и на двух колоннах в одном поперечном разрезе пролета . . . 15 мм

Примечания:

1. $\xrightarrow{4}$ – направление и величина смещения продольной оси подкрановой балки от проектного положения, мм
2. -5 – отклонение отметок верхних полок подкрановых балок относительной самой высокой точки на пересечении осей Б/4 с условной отметкой +7.427 м, принятой за "0"
3. Проектная условная отметка верха опорной поверхности подкрановой балки +7.400 м
4. Все размеры даны в мм

Стадия	Лист	Листов	
Исполнительная схема планово-высотного положения подкрановых балок			

Формат А3

Приложение к акту
№_____
от "_____" _____20____г.

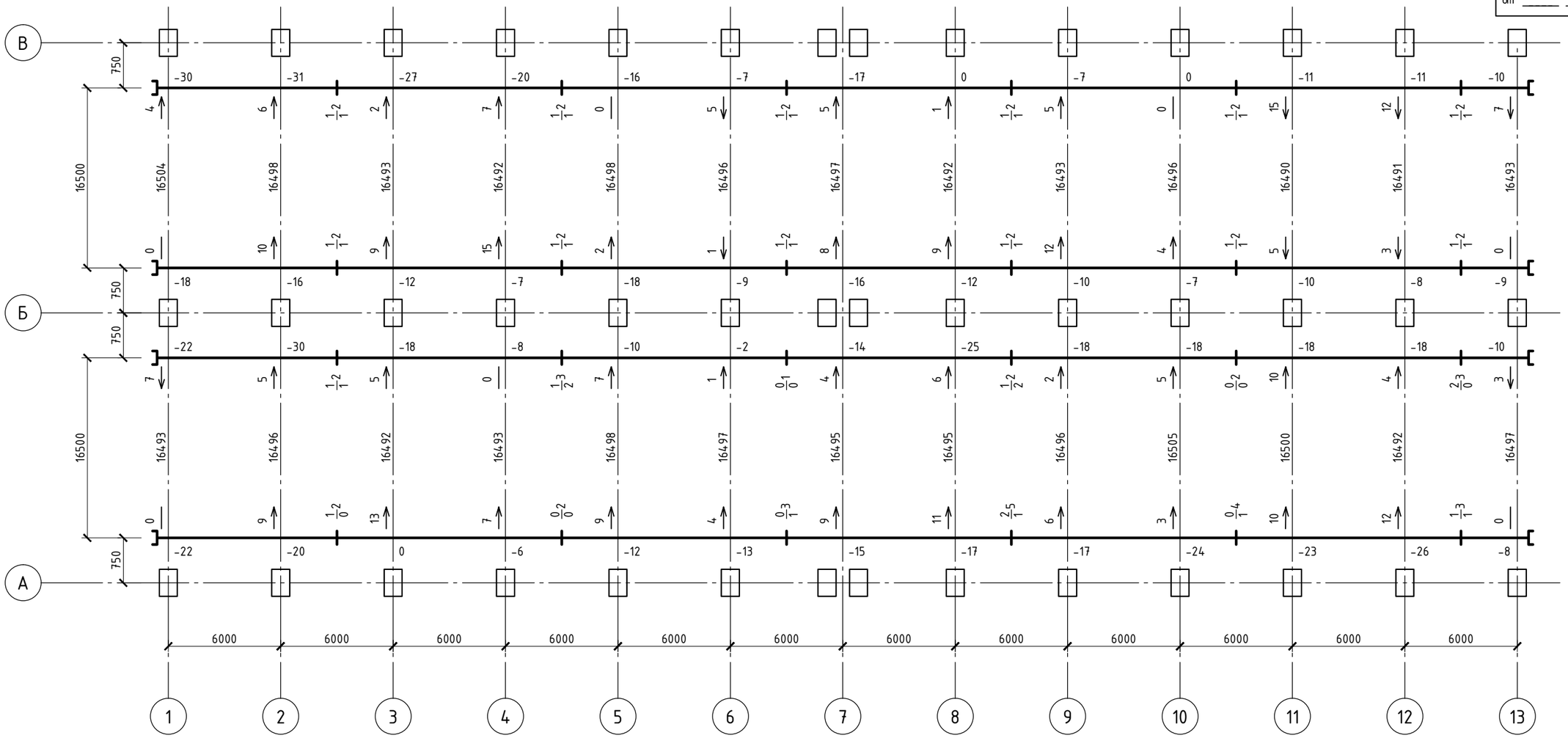

Условные обозначения:

- стык рельсов
- конец рельсового пути с упором

Примечания:

1. $\xrightarrow{15}$ – направление и величина отклонения оси рельса от разбивочной оси, мм
2. -26 – отклонение отметки головки рельса относительно "0". За "0" взята самая высокая точка рельса
3. 16493 – фактическое расстояние между осями подкрановых рельсов, мм
4. $\frac{1}{2}2$ – характеристика стыка в мм: в числителе – взаимное смещения торцов смежных подкрановых рельсов по высоте, в знаменателе – взаимное смещение торцов смежных подкрановых рельсов в плане, справа от дроби – величина зазора в стыках рельсов
5. Все размеры даны в мм

					Стадия	Лист	Листов
				Исполнительная схема планово-высотного положения подкрановых путей		

Формат А3

Приложение к акту
№ _____
от "_____" _____ 20___ г.

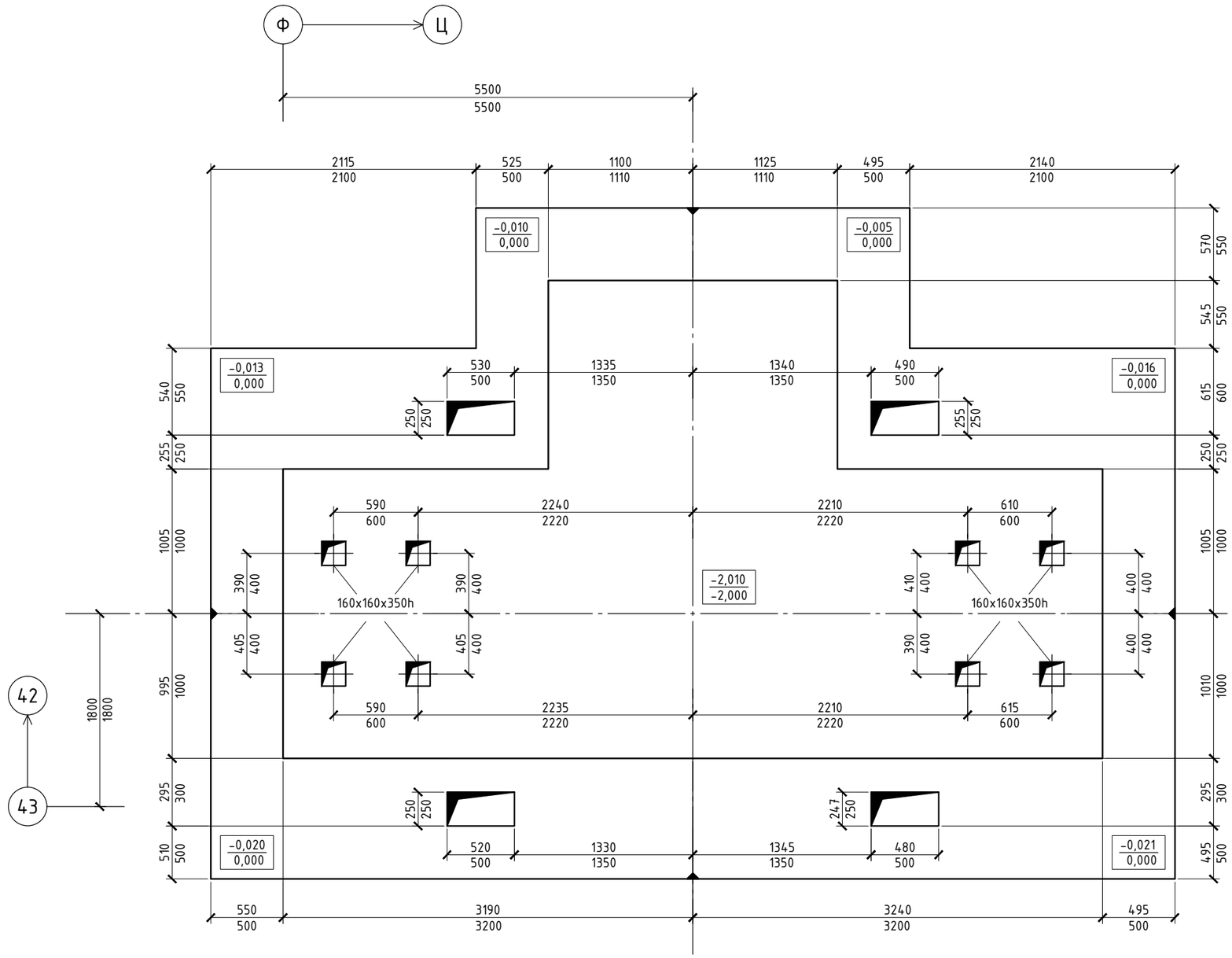

Выписка из СП 70.13330.2012

Величины предельных отклонений:

В длине или пролете элементов . . . ±20 мм

В размерах поперечного сечения элементов . . . +6 мм; -3 мм

В отметках поверхностей и закладных элементов служащих опорами . . . -5 мм

Горизонтальных плоскостей на всю плоскость выверяемого участка . . . 20 мм

Примечания:

1. Над размерными линиями даны фактические размеры, под линиями проектные (возможно расположение наоборот).
2. Оси фундамента открашены, места открески даны условным знаком (▲)
3. Размеры даны в мм, отметки в м

Стадия	Лист	Листов	
Исполнительная схема планово-высотного положения фундамента под оборудование			

Формат А3

Приложение к акту
№ _____
от "_____" _____ 20___ г.

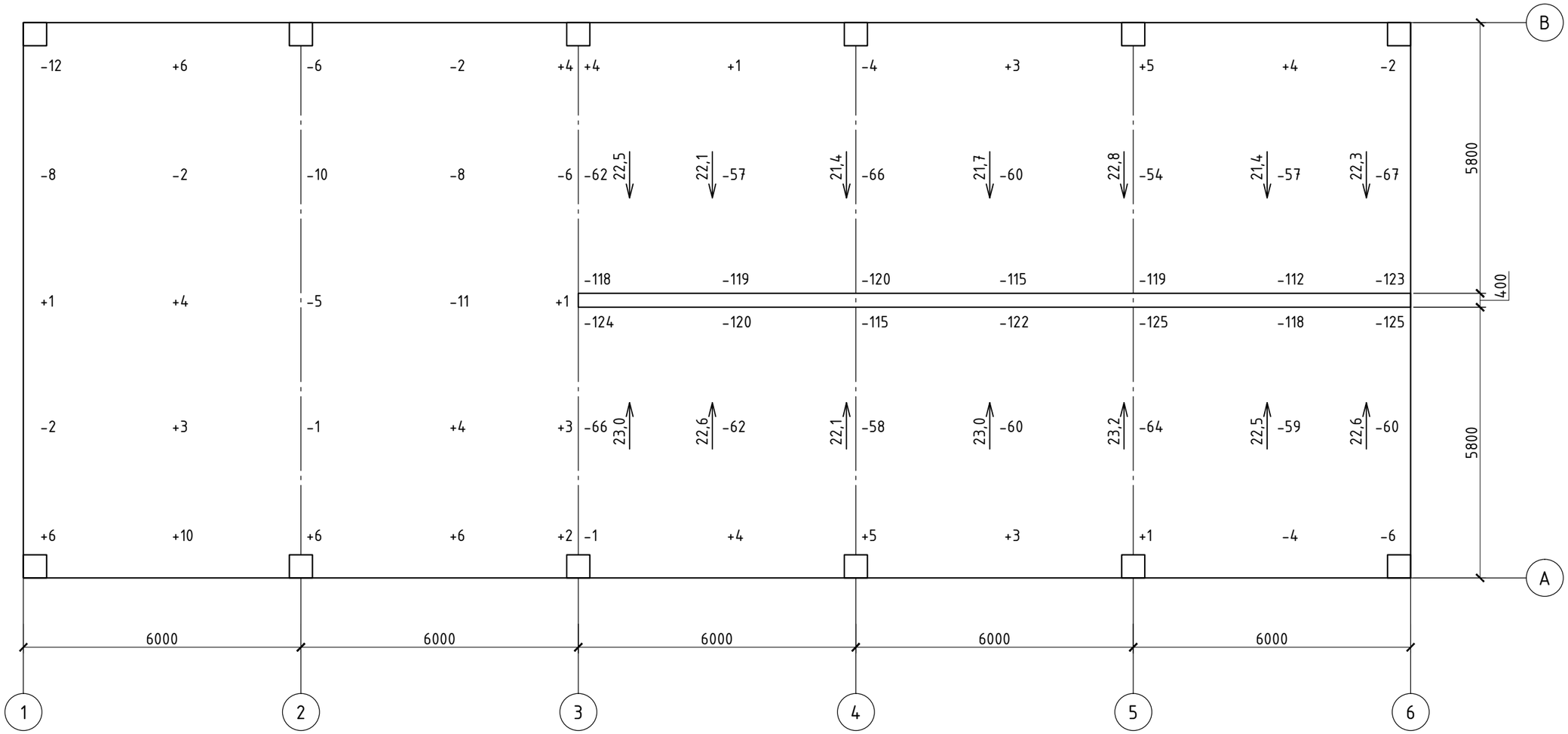

Выписка из СП 29.13330.2011

Предельное отклонение покрытий от заданного уклона 0,2% но не более 20 мм

Примечания:

1. +6 – отклонение отметки верха пола относительно "0". За "0" взята проектная отметка пола ($H_{пол}$=123,260) на горизонтальном участке
2. 23,0 → – направление и величина уклона пола. Проектный уклон пола на наклонном участке – 22‰
3. Все размеры даны в мм

Стадия	Лист	Листов	
Исполнительная схема нивелировки пола			

Формат А3

Приложение к акту
№ _____
от "_____" _____ 20____ г.

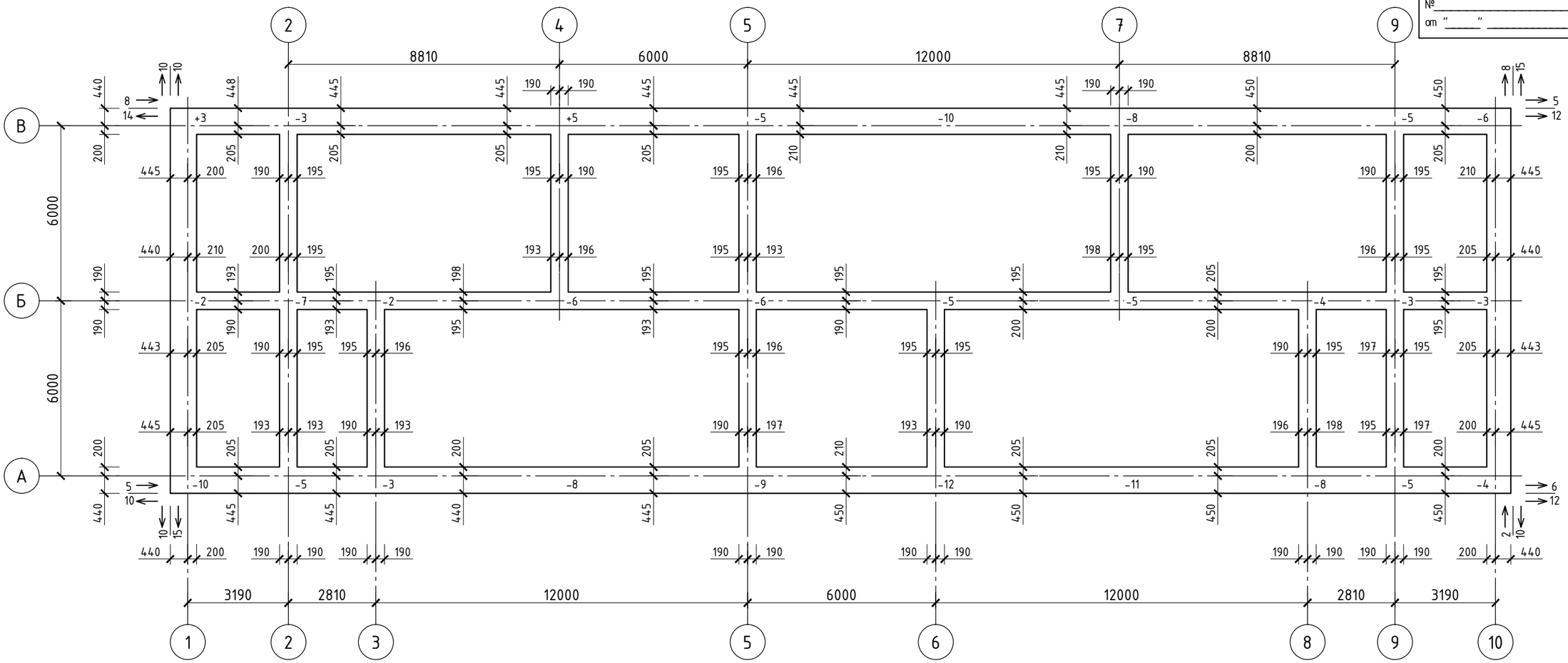

Выписка из СП 70.13330.2012

Предельные отклонения от проектных размеров:

по толщине стен . . . . . 15 мм

по отметкам опорных поверхностей . . . . . -10 мм

Предельное отклонение по смещению осей конструкций от разбивочных осей . . . . . 10 мм

Предельные отклонения поверхностей и углов кладки от вертикали:

на один этаж . . . . . 10 мм

на все здание высотой более двух этажей . . 30 мм

Примечания:

1. 200 195 – привязка кирпичной кладки к строительной оси, мм
2. -10 – отклонение отметок кирпичной кладки от проектной, мм
   Проектная условная отметка 8,240
3. 6/12 2/10 – направление и величина отклонения углов кладки от вертикали: в числителе – на один этаж
   в знаменателе – на все здание
4. Все размеры даны в мм

				Стадия	Лист	Листов
				Исполнительная схема планово-высотного положения кирпичной кладки		

Формат А3

Приложение к акту
№ _____
от "_____" _____ 20____ г.

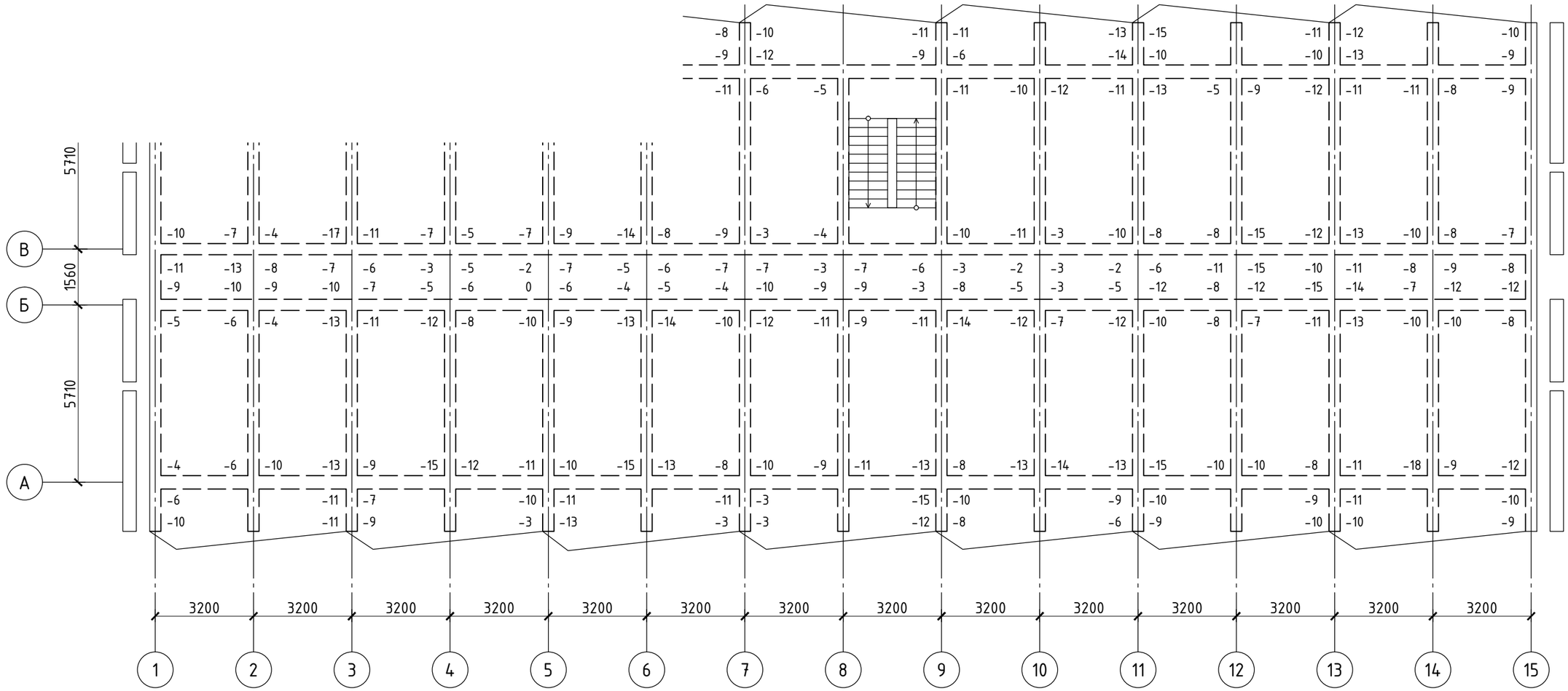

Выписка из СП 70.13330.2012

Предельное отклонение в разности отметок лицевых поверхностей двух смежных панелей (плит) перекрытий вдоль шва при длине плит, м:

до 4 . . . . . 5 мм
св 4 до 8 . . . . . 6 мм
св 8 до 16 . . . . . 8 мм

Примечания:

1. -15 – отклонение отметок лицевой поверхности плит перекрытий относительно самой высокой точки на перекрытии, взятой за "0" и имеющей условную отметку 2,840 м. Проектная условная отметка плит перекрытия 1 этажа 2,820 м

2. Все размеры даны в мм

Стадия	Лист	Листов	
Исполнительная схема высотного положения плит перекрытия 1 этажа			

Формат А3

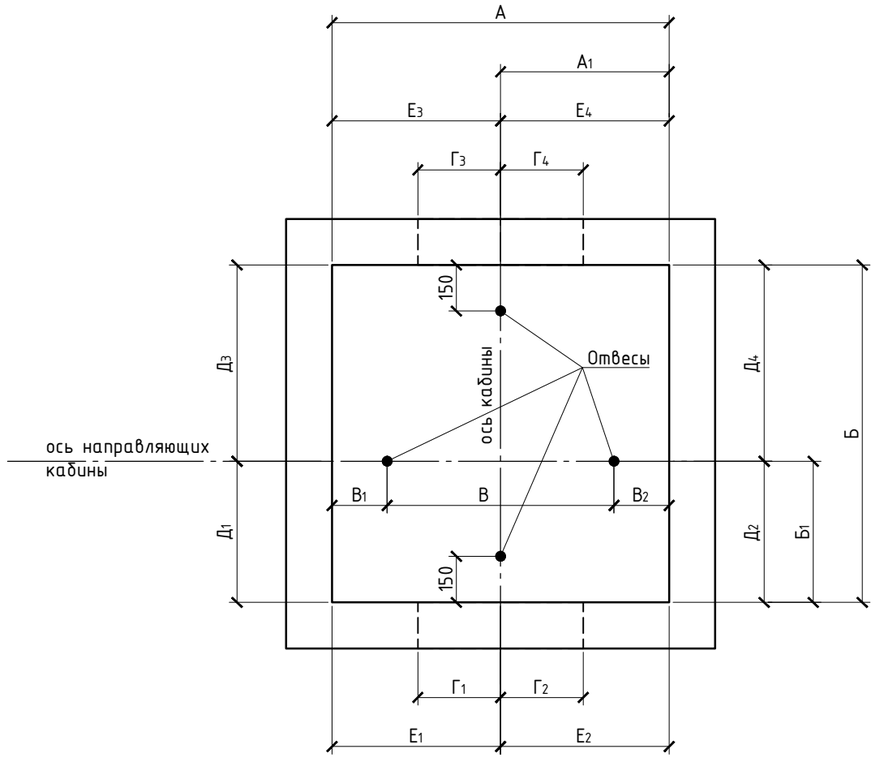

А, А1, Б, Б1, В – размеры определяемые (монтажным) установочным чертежом. Размер В равен расстоянию между направляющими кабины минус 50 мм; В1, В2, Г1, Г2, Г3, Г4, Д1, Д2, Д3, Д4, Е1, Е2, Е3, Е4 – определяемые размеры, при этом Г3, Г4 – определяются только для лифта с проходной кабиной

Результаты фактических измерений

Место измерения	Размеры, мм												Отметки приямка посадочных площадок	Отклонение отметки порога дверного проема от отметки посадочной площадки, мм
	$В_1$	$В_2$	$Г_1$	$Г_2$	$Д_1$	$Д_2$	$Д_3$	$Д_4$	$Е_1$	$Е_2$	$Е_3$	$Е_4$		
Приямок шахты	295	300	360	370	781	779	951	948	790	785	795	796	-0,995	—
1 этаж	280	295	365	370	775	780	956	950	780	785	788	787	0,021	-6
2 этаж	285	280	350	365	770	781	960	950	765	790	787	788	2,832	-8
3 этаж	290	285	345	370	760	779	960	945	790	792	785	785	5,634	-2
4 этаж	295	270	355	365	775	775	948	945	789	790	779	790	8,422	0
5 этаж	289	285	350	350	776	774	957	963	791	791	781	787	11,244	0
6 этаж	290	280	355	365	775	779	945	955	780	796	780	795	14,065	+4
7 этаж	285	288	360	355	785	770	946	955	781	797	785	787	16,871	+6
8 этаж	288	280	355	350	780	769	948	951	785	789	777	785	19,673	+10
9 этаж	296	298	360	360	775	774	951	953	785	787	788	789	22,492	+12
Верх шахты	288	298	—	—	770	773	956	997	789	791	786	785	—	—

Проектные размеры шахты и ее привязка к осям. Расположение отвесов

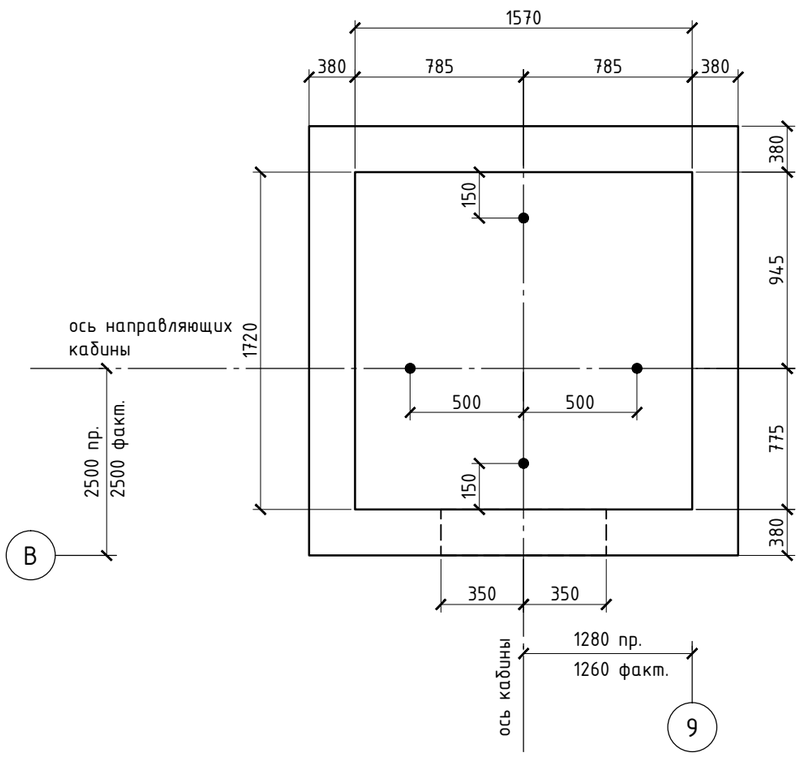

Выписка из ГОСТ 22845-85 и СП 70.13330.2012

1. Отклонение от перпендикулярности внутренних поверхностей стен шахты относительно горизонтальной плоскости (пола приямка) должно быть не более 30мм
2. Отклонение действительных внутренних размеров стен шахты (в плане) от номинальных, указанных в рабочих чертежах, должно быть не более +30мм
3. Отклонение от симметричности оси проема двери шахты относительно общей вертикальной оси их установки должно быть не более 10мм
4. Отклонение по высоте порога дверного проема объемного элемента шахты лифта относительно посадочной площадки ±10мм

					Стадия	Лист	Листов
				Исполнительная схема строительной части шахты лифта		

Формат А3

Приложение к акту
№ _____
от "_____" _____ 20____ г.

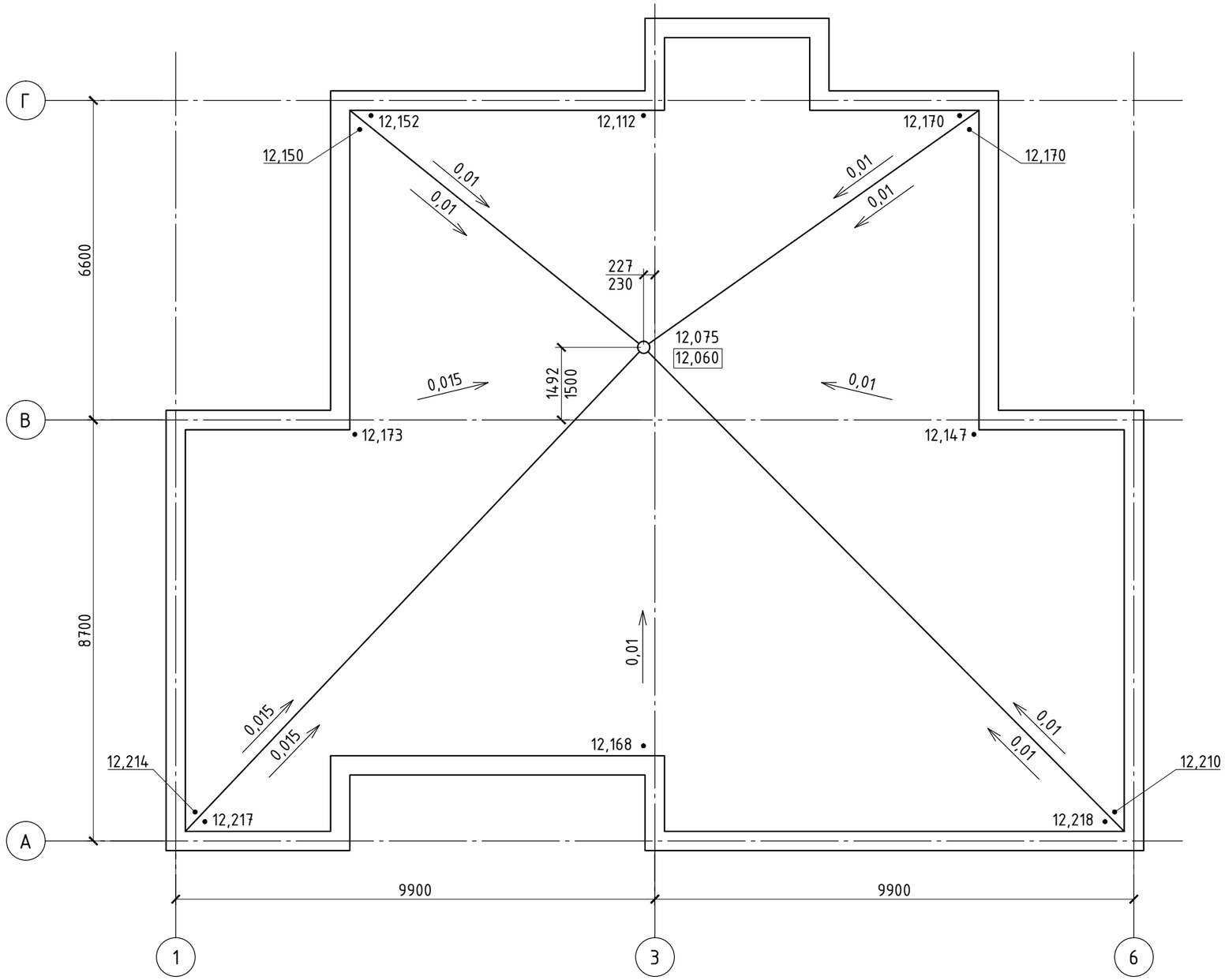

Выписка из СП 70.13330.2012

Предельное отклонение плоскости кровли от заданного уклона 0,2%

Примечания:

1. 0,01 → – направление и величина фактического уклона кровли
2. проектный уклон кровли – 0,01
3. 12,060 – проектная отметка воронки, м
4. •12,217 – фактическая отметка верха кровли, м
5. Фактические размеры даны в мм над размерными линиями, проектные – под линиями

					Стадия	Лист	Листов
				Исполнительная схема кровли		

Формат А3

Приложение к акту
№ _____
от "_____" _____ 20____ г.

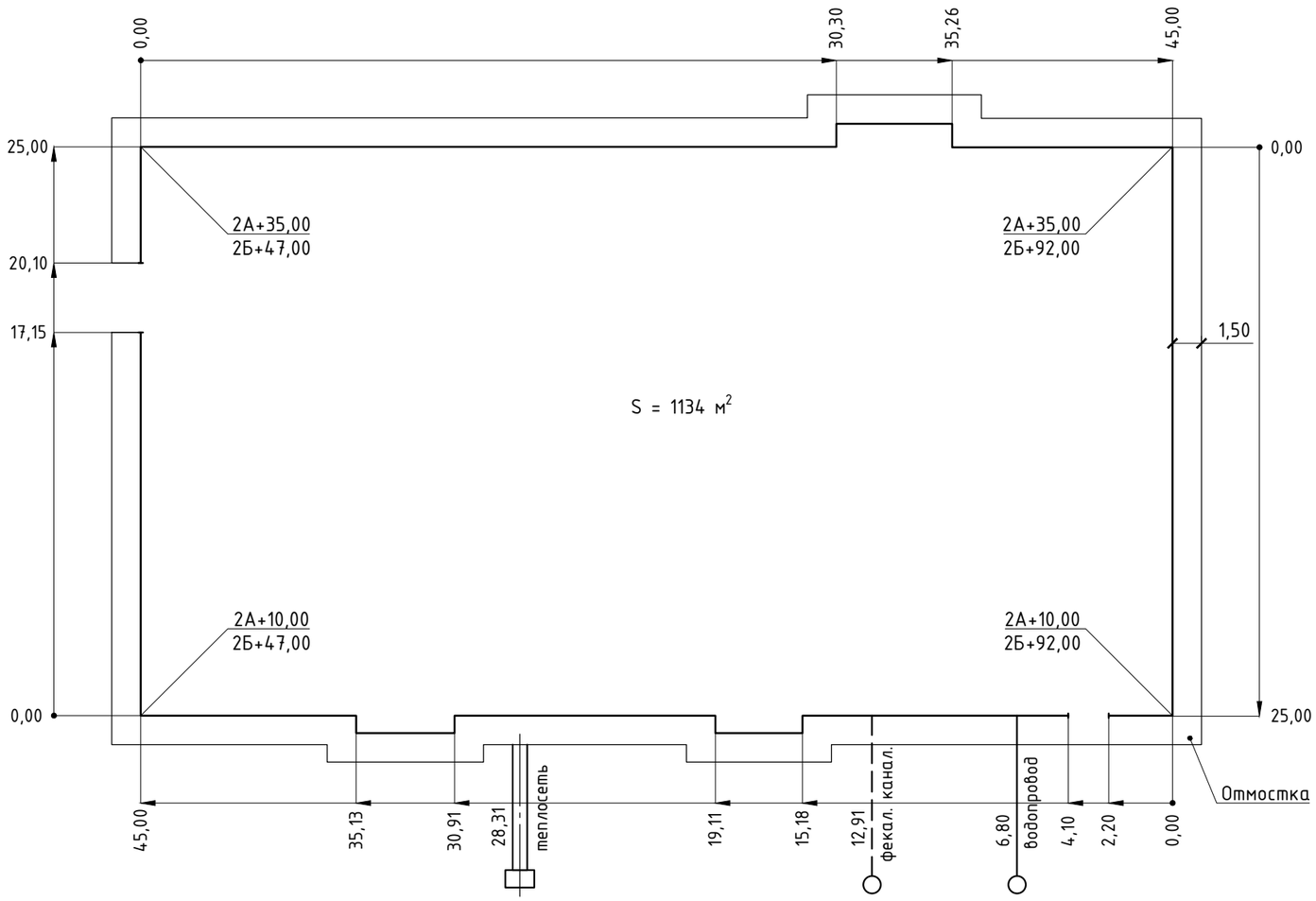

					Стадия	Лист	Листов
				Обмерочный чертеж		

Формат А3

Приложение к акту
№_____
от "_____" _____20____г.

План

1:500

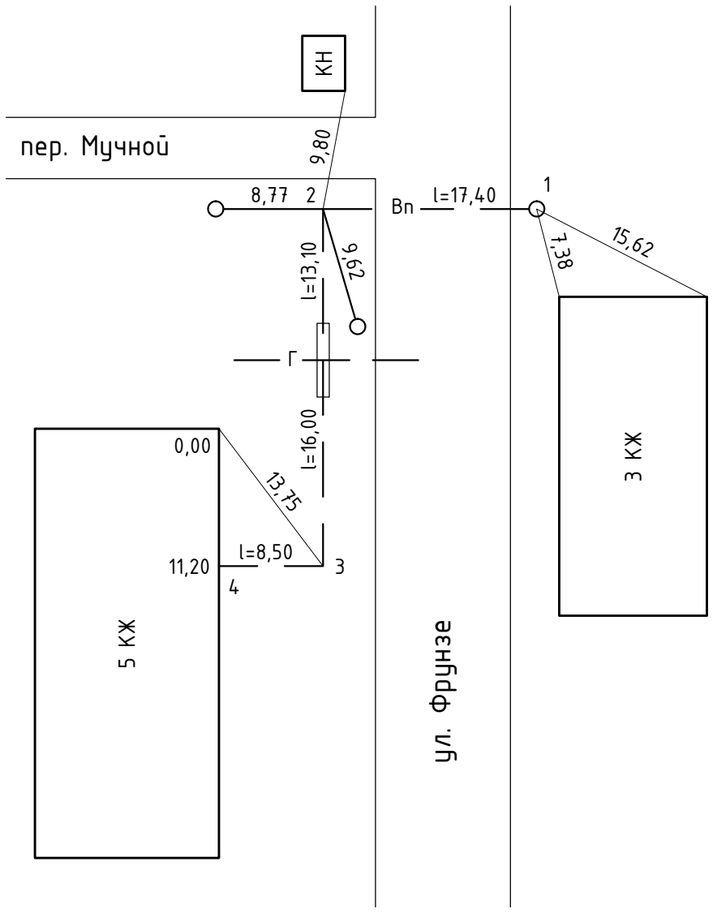

Продольный профиль

масштабы: горизонтальный 1:500
вертикальный 1:100

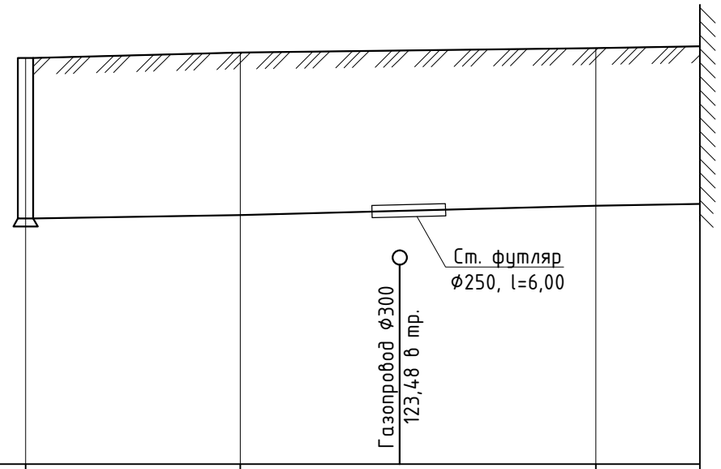

Условный горизонт 120,00 м

Отметки поверхности земли, м	Факт.	126,62	126,60		126,71	126,70		126,78	126,80	126,81	126,80
	Проект.										
Отметки люков (обечаек) колодцев, м	Факт.	126,60	126,60								
	Проект.										
Отметки верха трубы, м	Факт.	124,00	124,00		124,06	124,07		124,21	124,13	124,24	124,20
	Проект.										
Узлы поворота			90°						90°		
Расстояния, м	Факт.		17,40			29,10			8,50		
	Проект.		17,50			29,00			8,50		
Уклоны	Факт.		0,0046			0,0044			0,0048		
	Проект.		0,0040			0,0040			0,0040		
Материал и диаметр труб			ст. 150								
Номер точек		1		2			3			4	
Покрытие, основание			Грунт, щебень								

					Стадия	Лист	Листов
				Исполнительная схема водопровода		

Формат А3

Приложение к акту
№__________
от "____" __________ 20___ г.

План

1:500

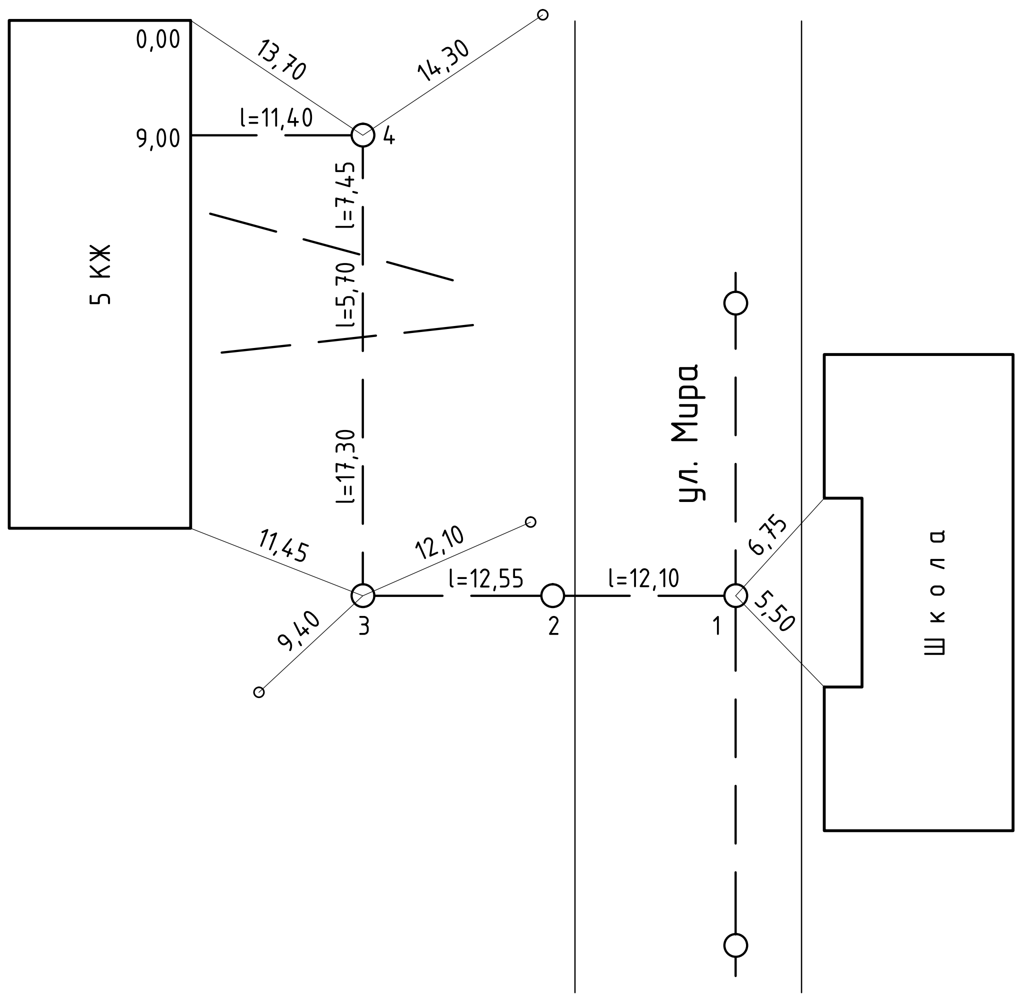

Продольный профиль

масштабы горизонтальный 1:500
вертикальный 1:100

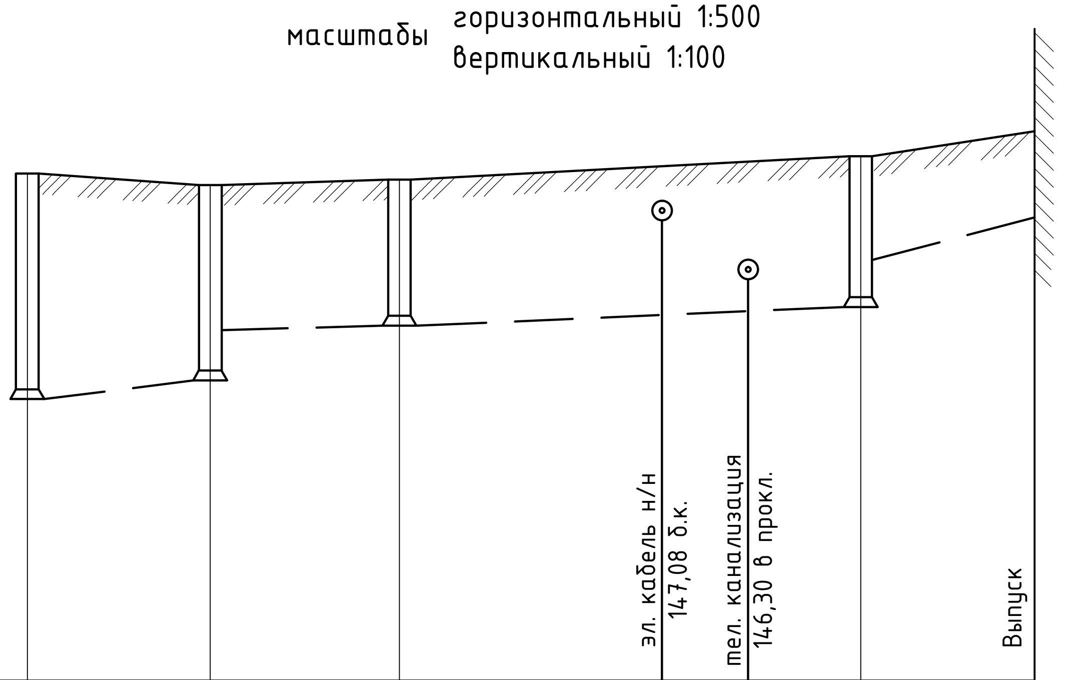

Условный горизонт 141,00 м

		Колодец 1		Колодец 2		Колодец 3		Колодец 4		Выпуск
Отметки поверхности земли, м	Факт. / Проект.	147,70 / 147,70		147,55 / 147,50		147,62 / 147,60		147,93 / 148,00		148,26 / 148,20
Отметки люков (обечаек) колодцев, м	Факт. / Проект.	147,70 / 147,70		147,52 / 147,50		147,64 / 147,60		147,97 / 148,00		
Отметки лотков труб, м	Факт. / Проект.	144,700 / 144,700		144,970 / 144,940; 145,630 / 145,650		145,693 / 145,750		145,937 / 146,055; 146,556 / 146,535		147,120 / 147,120
Узлы поворота						90°		90°		
Расстояния, м	Факт. / Проект.		12,10 / 12,10		12,55 / 12,50		30,45 / 30,50		11,40 / 11,50	
Уклоны	Факт. / Проект.		0,022 / 0,020		0,005 / 0,008		0,008 / 0,010		0,049 / 0,049	
Материал и диаметр труб		бет. 100								
Номера колодцев		1 сущ.		2		3		4		
Покрытие, основание		Грунт, щебень								

Стадия	Лист	Листов

Исполнительная схема канализации

Формат А3

Приложение к акту
№ _____
от "_____" _____ 20____ г.

План

1:500

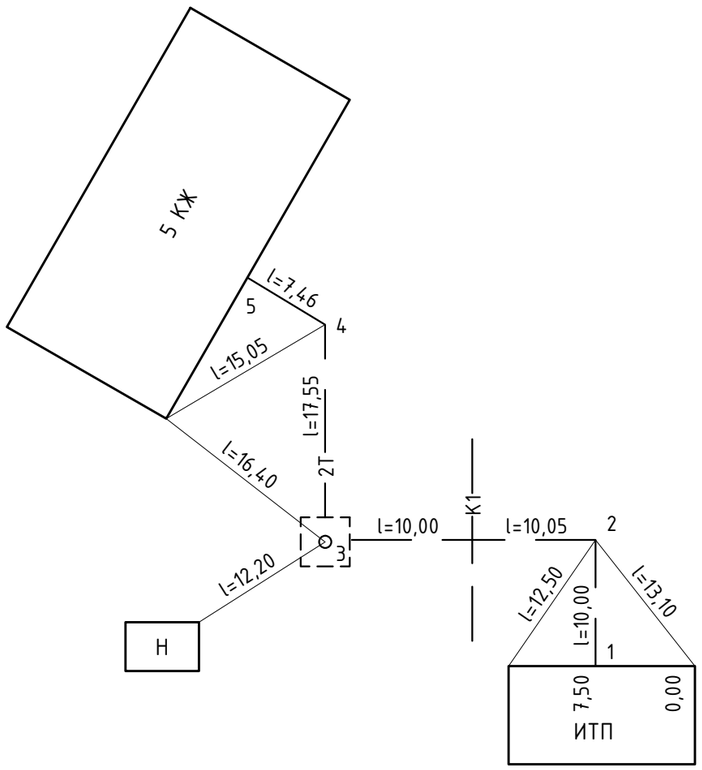

Продольный профиль

масштабы горизонтальный 1:500
вертикальный 1:100

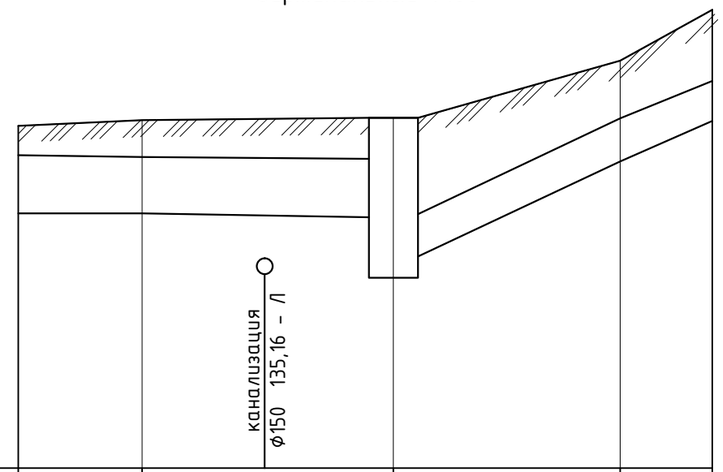

Условный горизонт 132,00 м

Отметки поверхности земли, м	Факт.	137,58	137,60	137,67	137,70		137,71	137,70	138,64	138,65	139,47	139,50
	Проект.											
Отметки верха канала, м	Факт.	137,10	137,15	137,07	137,10	137,04	137,14	137,65	137,70	138,31	138,30
	Проект.					137,00	136,15				
Отметки низа труб, м	Факт.	136,43	136,40	136,40	136,35	136,34	135,62	137,16	137,15	137,82	137,80
	Проект.					136,30	135,60				
Отметки низа канала, м	Факт.	136,15	136,15	136,14	136,15	136,08	135,45	137,00	137,00	137,66	137,60
	Проект.					136,10	135,45				
Узлы поворота			90°		90°			120°			
Расстояния, м	Факт.		10,10		20,05		17,55		7,46	
	Проект.		10,10		20,00		17,50		7,50	
Уклоны	Факт.		0,0003	0,0003	0,0002		0,011		0,012	
	Проект.				0,0003		0,010		0,010	
Материал и диаметр труб			ст. 100							
Номера точек		1	2		3		4		5	
Покрытие			Грунт							

					Стадия	Лист	Листов
				Исполнительная схема теплосети		

Формат А3

Приложение к акту
№_____
от "_____" _____20____г.

План

1:500

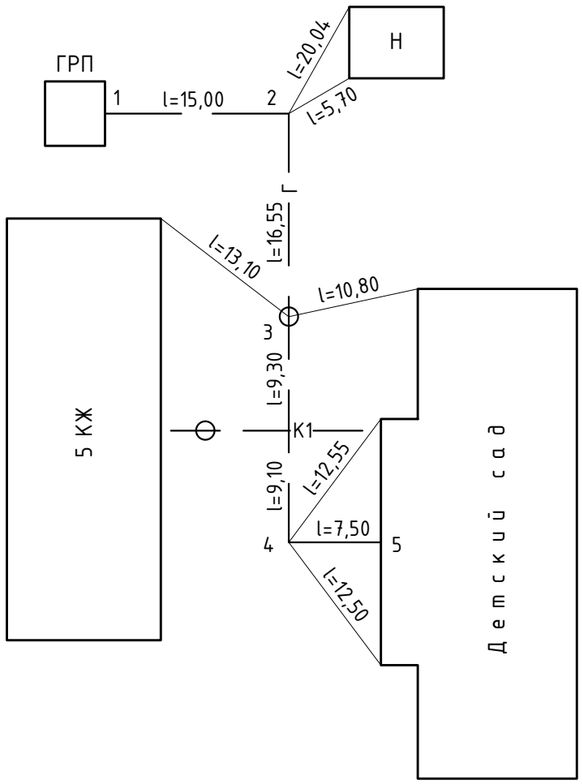

Продольный профиль

масштабы горизонтальный 1:500
вертикальный 1:100

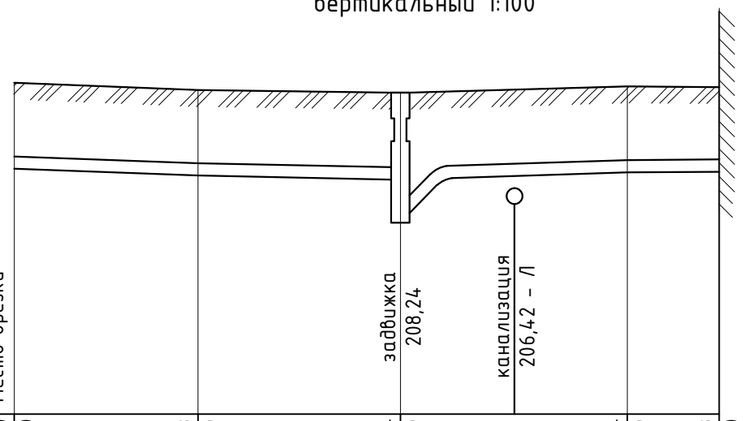

Условный горизонт 203,00 м

		Место врезки							
Отметки поверхности земли, м	Факт. / Проект.	208,40	208,40	208,28	208,30	208,24	208,20	208,34	208,30	208,33	208,40
Отметки верха трубы, м	Факт. / Проект.	207,20	207,20	207,09	207,10	207,02	207,00	207,14	207,10	207,15	207,20
Расстояния, м	Факт. / Проект.		15,00 / 15,00		16,55 / 16,50		18,40 / 18,50		7,50 / 7,50		
Узлы поворота			90°				90°				
Материал и диаметр труб			ст. 48								
Номера точек		1	2		3		4		5		
Покрытие, основание			Грунт, щебень								

					Стадия	Лист	Листов
				Исполнительная схема газопровода		

Формат А3

Приложение к акту
№ _____
от "_____" _____ 20____ г.

План

1:500

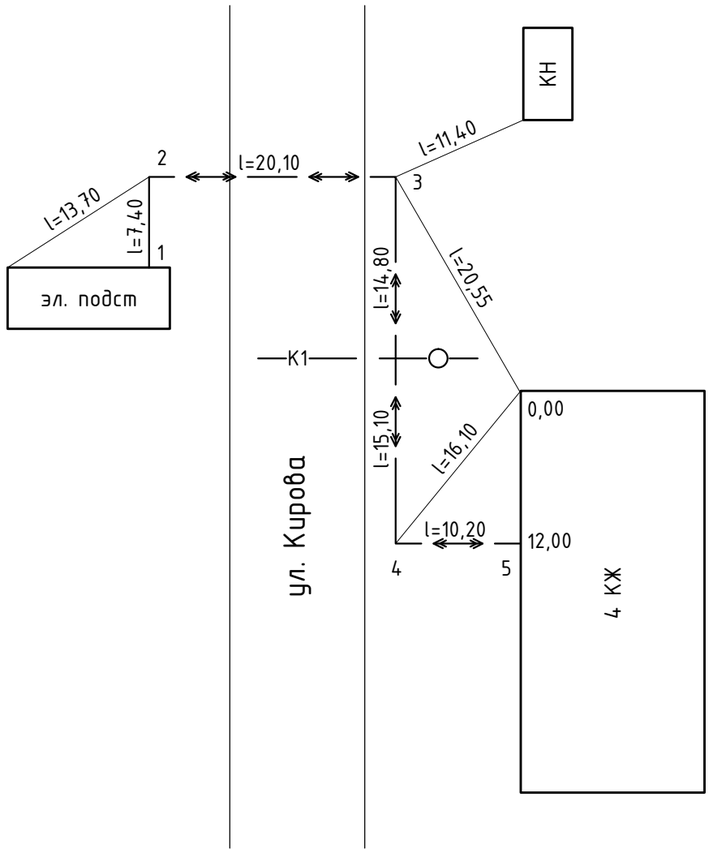

Продольный профиль

масштабы горизонтальный 1:500
вертикальный 1:100

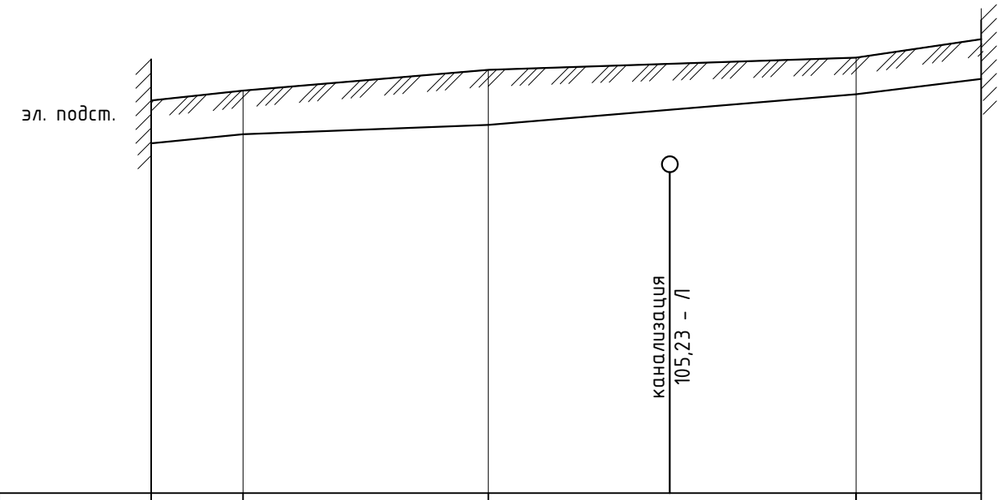

Условный горизонт 100,00 м

Отметки поверхности земли, м	Факт.	106,40	106,50	106,56	106,60	106,90	107,60	107,10	107,30	107,40	107,50
	Проект.										
Отметки верха кабеля, м	Факт.	105,70	105,80	105,85	105,90	106,00	106,00	106,50	106,60	106,75	106,90
	Проект.										
Узлы поворота				90°		90°			90°		
Марка кабеля, сечение, напряжение		ЛС6, 3х95 мм^2, 6кВ									
Расстояния, м	Факт.		7,40		20,10		29,90			10,20	
	Проект.		7,50		20,00		30,00			10,20	
Номера точек		1	2		3		4			5	
Покрытие		Кирпич, грунт									

	Стадия	Лист	Листов
Исполнительная схема высоковольтного кабеля			

Формат А3

Приложение к акту
№ _____
от "_____" _____ 20____ г.

План

1:500

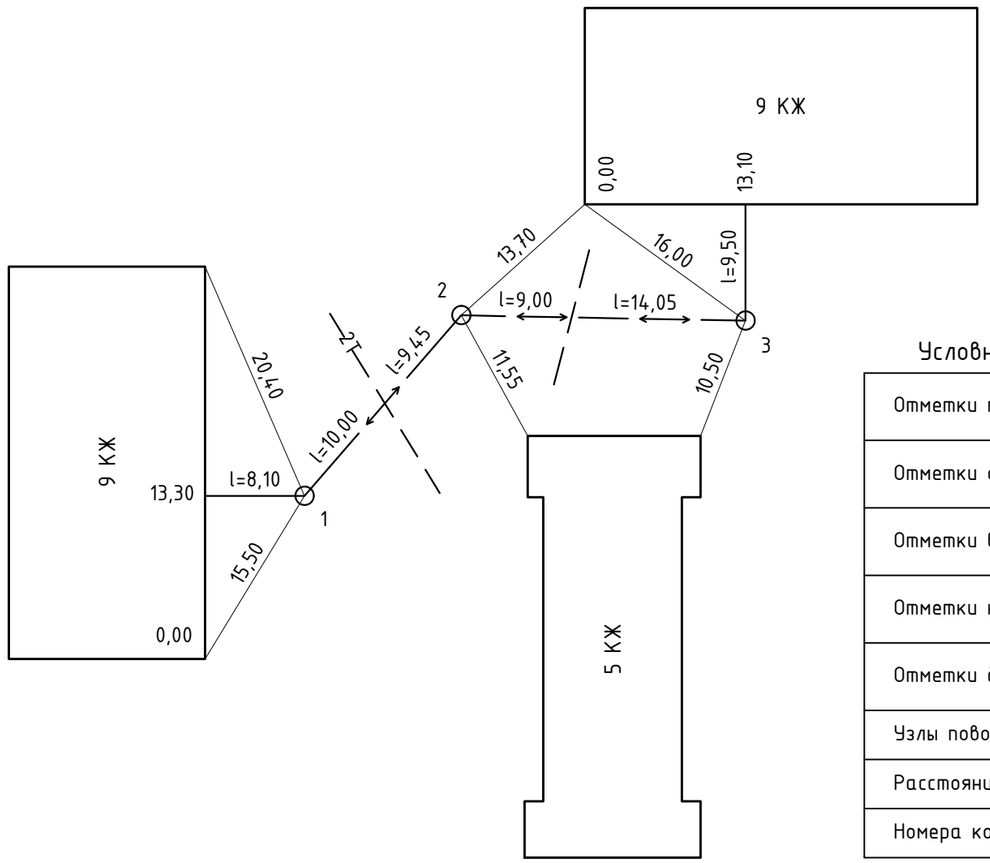

Продольный профиль

масштабы горизонтальный 1:500
вертикальный 1:100

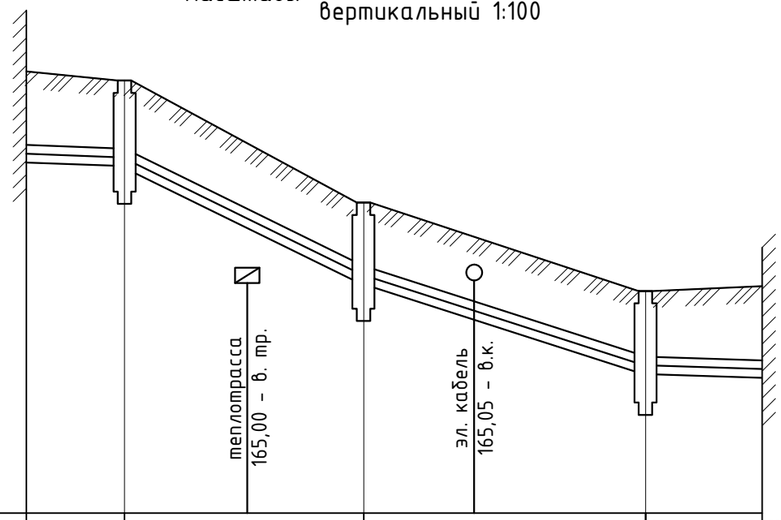

Условный горизонт 161,00 м

Отметки поверхности земли, м	Факт.	168,20	168,10	168,05	168,00	166,06	166,00	164,62	164,60	164,70
	Проект.									164,70
Отметки обечаек (люков) колодцев, м	Факт.			167,94	167,95	166,03	166,00	164,60	164,60	
	Проект.									
Отметки верха прокладки (блока), м	Факт.	167,00	167,00	166,94	166,90	165,03	165,00	163,55	163,55	163,49
	Проект.									163,50
Отметки низа прокладки (блока), м	Факт.	166,75	166,75	166,62	166,60	164,78	164,80	163,25	163,25	163,20
	Проект.									163,20
Отметки дна телефонных колодцев, м	Факт.			166,04	166,00	164,13	164,10	162,60	162,60	
	Проект.									
Узлы поворота			130°			130°		90°		
Расстояния, м	Факт.		8,10		19,45		23,05		9,50	
	Проект.		8,00		19,50		23,00		9,00	
Номера колодцев			1		2		3			

					Стадия	Лист	Листов
				Исполнительная схема телефонной канализации		

Формат А3

Приложение к акту
№_____
от "_____" _____20____г.

План

1:500

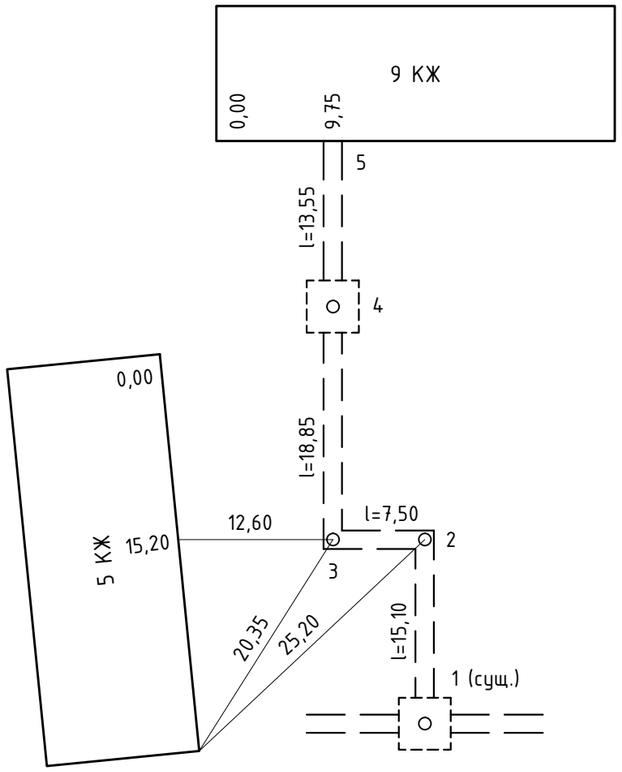

Сечение коллектора

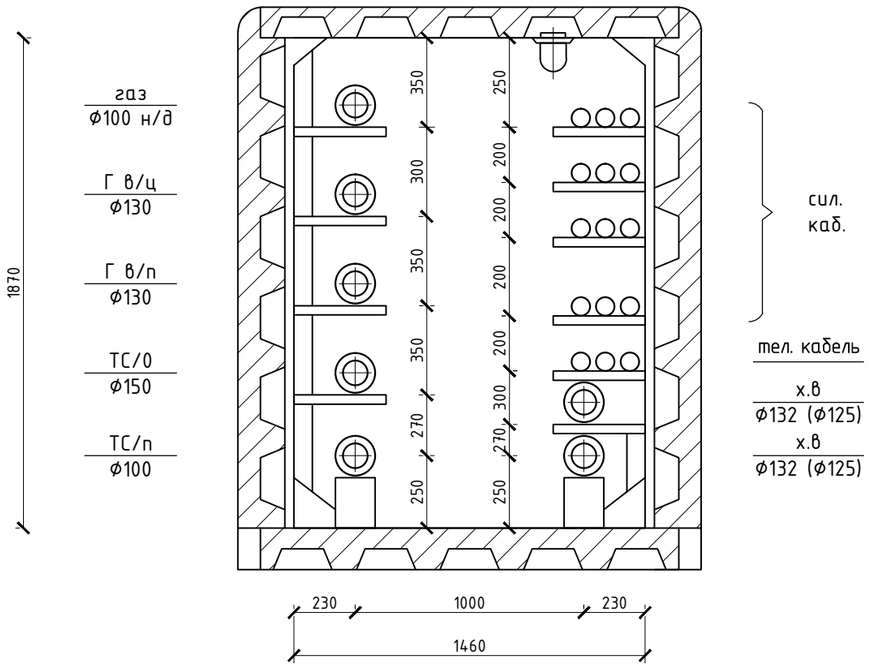

Продольный профиль

масштабы: горизонтальный 1:500
вертикальный 1:100

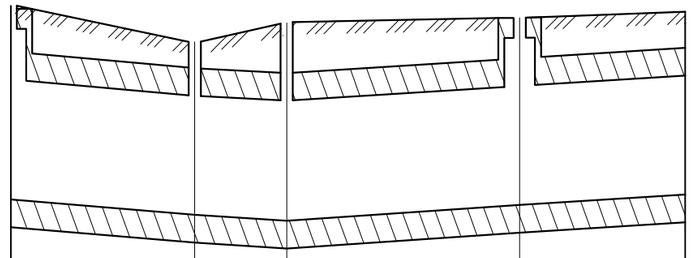

Условный горизонт 118,00 м

Отметки поверхности земли, м	Факт.	124,57	124,50	123,94	123,90	124,28	124,30	124,35	124,30	124,45
	Проект.									124,40
Отметки люков (обечаек), м	Факт.	124,62	124,60	124,00	124,00	124,33	124,30	124,34	124,30	
	Проект.									
Отметки верха канала, м	Факт.	123,80	123,85	123,53	123,40	123,45	123,40	123,69	123,70	123,86
	Проект.									123,85
Отметки пола коллектора, м	Факт.	121,39	121,45	121,14	121,15	121,04	121,00	121,30	121,30	121,47
	Проект.									121,45
Узлы поворота			90°		90°					
Расстояния, м	Факт.		15,10		7,50		18,85		13,55	
	Проект.		15,00		7,50		19,00		13,50	
Уклоны	Факт.		0,017		0,014		0,014		0,013	
	Проект.		0,020		0,020		0,016		0,010	
Номера точек		1	сущ.	2		3		4		5
Покрытие			Грунт							

					Стадия	Лист	Листов
				Исполнительная схема общего коллектора		

Формат А3

Приложение к акту
№ _____
от "_____" _____20____г.

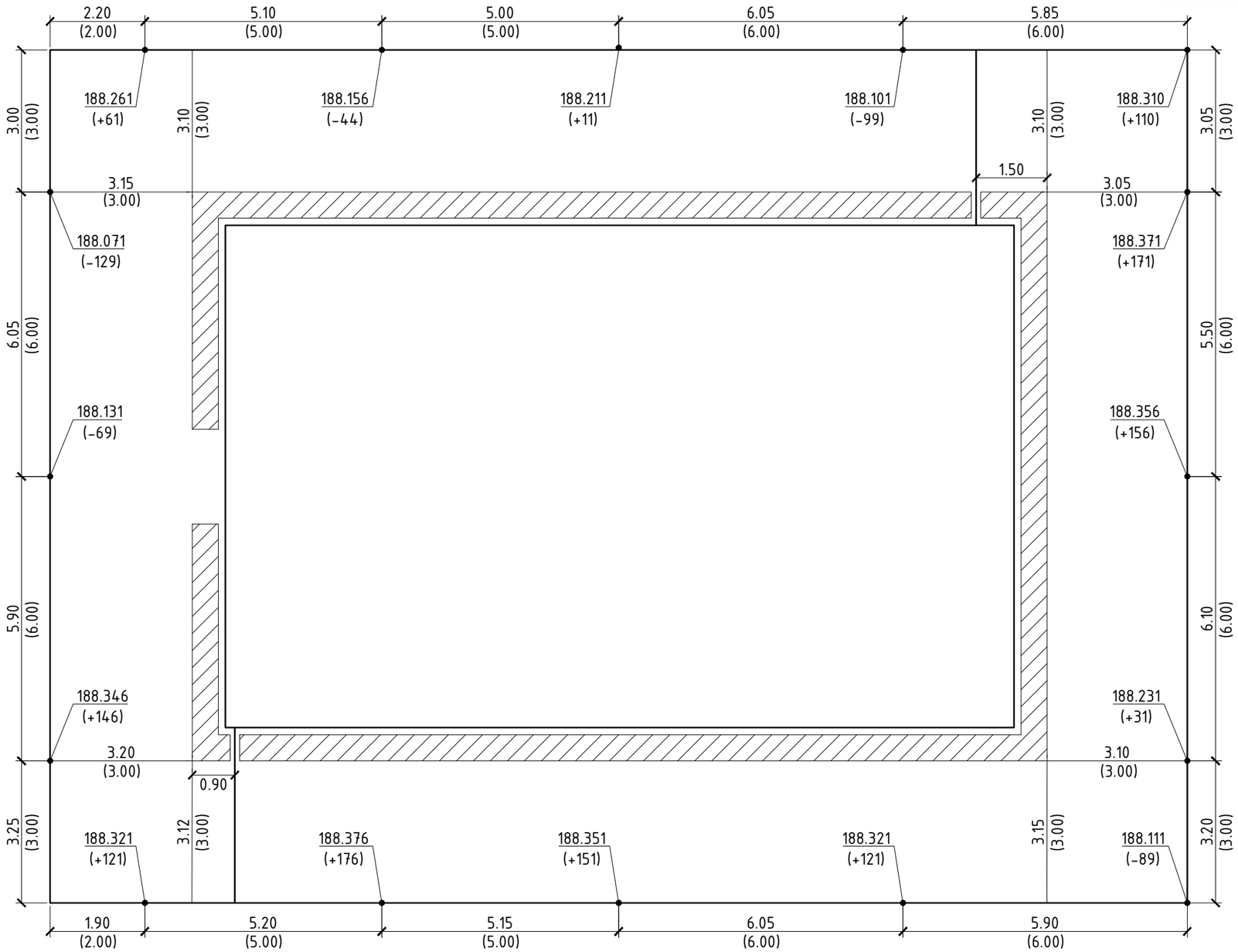

Примечания:

1. $\frac{1.90}{(2.00)}$ в числителе фактические размеры, м
   в знаменателе проектные размеры, м

2. $\frac{188.376}{(+176)}$ в числителе фактические отметка штыря заземления, м
   в знаментате отклонение от проектной отметки, в мм
   ($H_{пр}$=188.200м)

					Стадия	Лист	Листов
				Исполнительная схема планово высотного положения контура заземления		

Формат А3

План
1:2000

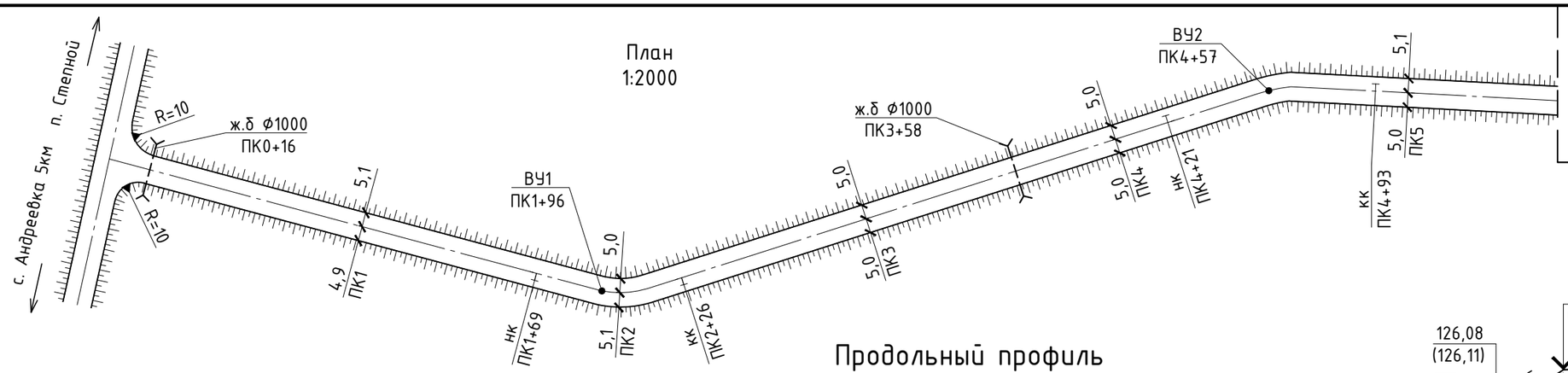

Территория
ЗЖБК

Поперечный профиль ПК1
1:200

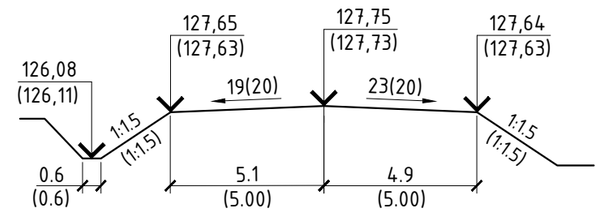

Продольный профиль
масштабы горизонтальный 1:2000
вертикальный 1:100

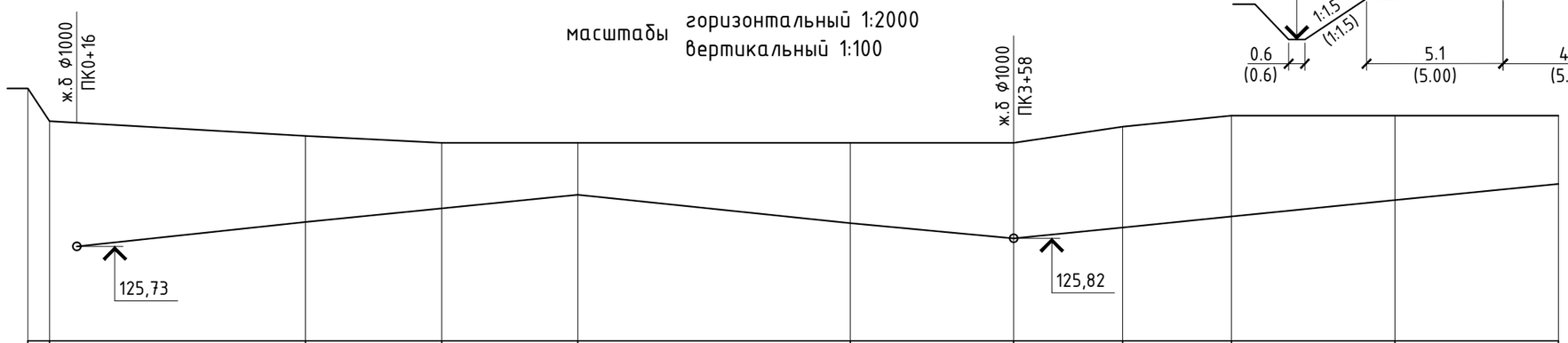

Отметка земляного полотна по оси, м	Факт.	128,60	128,00			127,75	127,73		127,63	127,60		127,63	127,60			127,63	127,60		127,65	127,60	127,90	127,90	128,08	128,10		128,10	128,10		128,10	128,10
	Проект.																													128,10
Отметка бровки земляного полотна, м	Факт.	асф	127,89	127,90		127,65	127,63		127,52	127,50		127,53	127,50			127,52	127,50		127,55	127,50	127,79	127,80	127,98	128,00		128,01	128,00		127,99	128,00
	Проект.																													128,00
уклон, ‰	Факт.			2.7			3.0			0						0.3			6.2		4.5		0.3				0			
длинна, м				94			50			150						60			40		40		60				60			
	Проект.			2.6						0									6.2								0			
				144						210									80								120			
Расстояние, м		6	10	84			50			50			100				60			40		40				60			60	
Пикеты		0					1						2				3					4					5			
Отметка дна кювета, м	Факт.	125,77	125,70			126,12	126,15		126,40	126,40		126,64	126,65			126,15	126,13		125,82	125,85	126,03	126,05	126,24	126,25		126,57	126,55		126,88	126,85
	Проект.																													
Уклон, ‰			1,8	2,8			5,6			4,8					4,0			5,5		5,2		5,2			5,5			5,2	
			10		84			50			50		100				60				40			40			60			60
Прямые и кривые в плане				169 ЮВ 75°00′					69	31	26	74		195 СВ 72°30′								21	79		93	7		67 ЮВ 87°00′		
										Уг=32°30′, Р=100 Т=29 К=37													Уг=20°30′, Р=200 Т=37 К=72							

Поперечный профиль ПК3
1:200

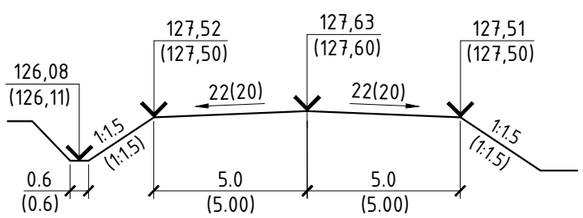

Поперечный профиль ПК5
1:200

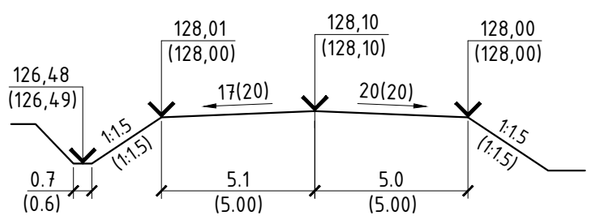

Проектный продольный уклон кювета – 5.0 ‰
В скобках на поперечных профилях – проектные данные

					Стадия	Лист	Листов
				Исполнительная схема земляного полотна автомобильной дороги		

Формат А3

Приложение к акту
№ _____
от "_____" _____ 20____ г.

План
1:1000

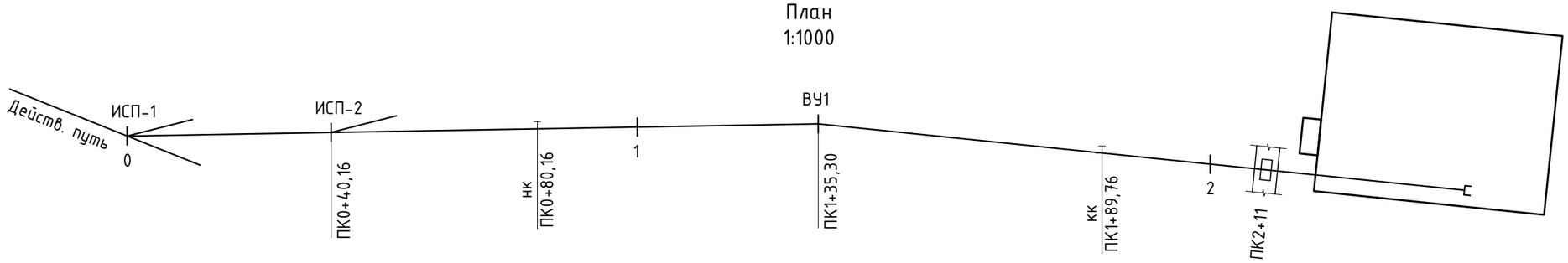

Продольный профиль

масштабы горизонтальный 1:1000
вертикальный 1:100

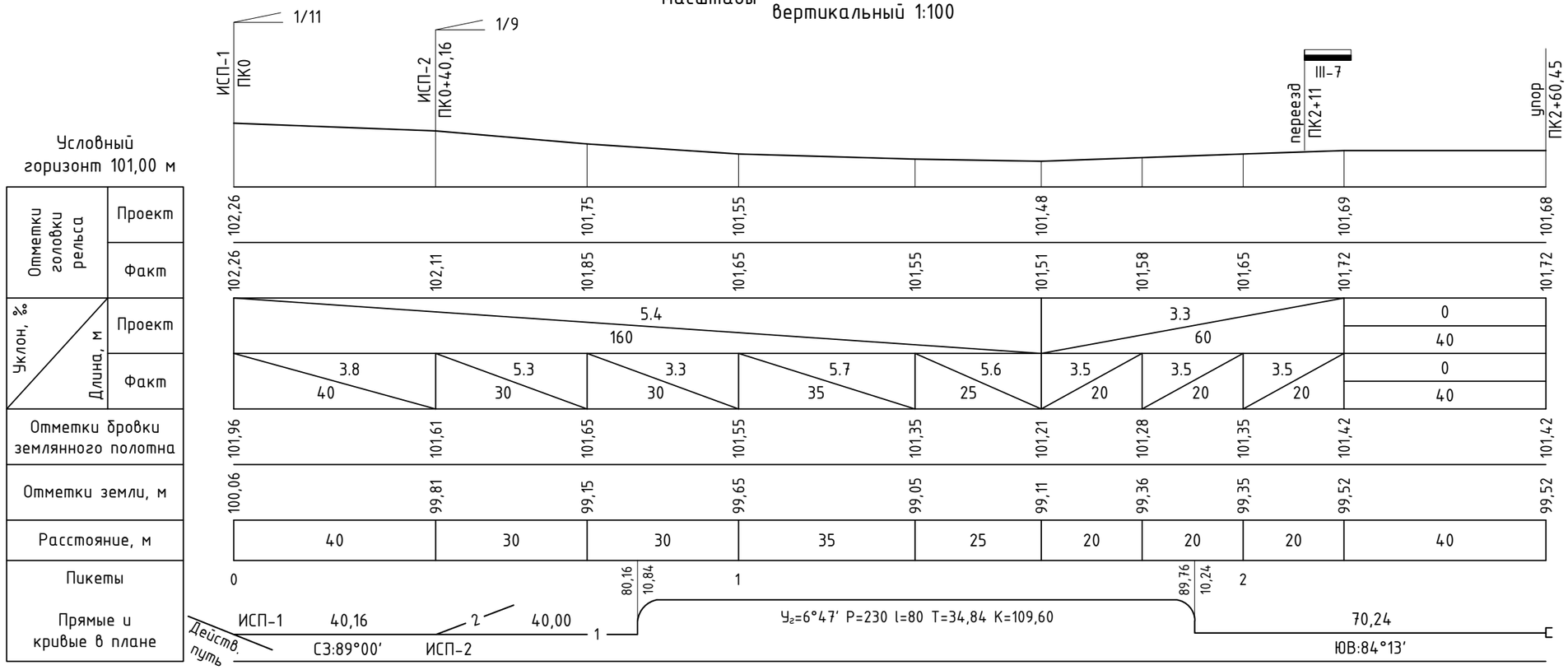

Ведомость стрелочных переводов

№ переводов	тип рельсов	марка крестовин	способ управления	Расстояние от центра перевода до		род балласта
				стыков рамных рельсов	хвоста крестовин	
1	Р65	1/11	цент.	13,02	19,35	щеб.
2	Р65	1/9	ручн.	15,19	15,84	щеб.

Название точек	Координаты		Элементы кривых				
	Хфакт / Хпроект	Yфакт / Yпроект	Уг факт / Уг проект	Рфакт / Рпроект	Тфакт / Тпроект	Кфакт / Кпроект	Lфакт / Lпроект
ИСП-1	+211.024 / +211.024	+68.325 / +68.325					
ИСП-2	+211.725 / +211.725	+108.479 / +108.479					
ВУ1	+214.085 / +214.081	+243.456 / +243.459	6°45' / 6°47'	250 / 250	54.75 / 54.84	109.45 / 109.60	80 / 80
УПОР	+187.836 / +187.836	+302.582 / +302.582					

Стадия	Лист	Листов

Исполнительная схема подъездной ж.дороги

Формат А3

Приложение к акту
№ _____
от "_____" _____ 20____ г

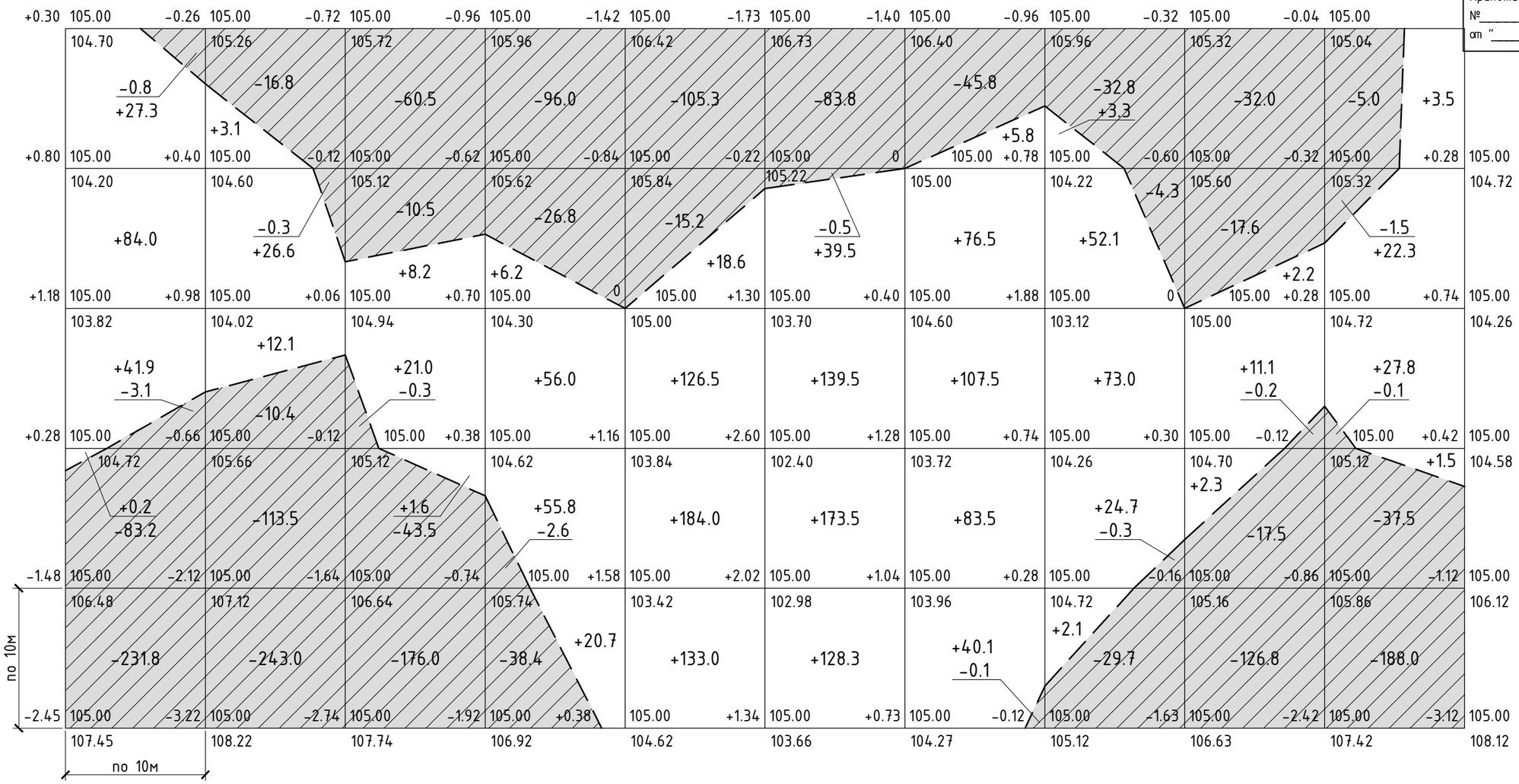

Итого, $м^3$	Насыпь	153.4	41.8	30.8	138.7	462.1	480.8	313.4	155.2	15.6	55.1	Всего, $м^3$	1846.9
	Выемка	318.9	384.0	290.8	163.8	120.5	84.3	45.9	67.1	194.1	232.1		1901.5

Съемка произведена 01.01.2022г, объем выемки на дату съемки составляет 1901,5 м.куб, объем насыпи 1846.9 м.куб.

Величина сетки квадратов составляет 10х10 м.

Примечания:

-2.74 | 105.00 – проектная отметка планировки,
107.74 – фактическая отметка земли,
рабочая отметка

-243.0 – объем земляных работ в $м^3$. Знак плюс (+) обозначает насыпь, минус (-) выемку.

— — — – линия нулевых работ

					Стадия	Лист	Листов
				Картограмма земляных масс		

Формат А3

Приложение к акту
№_____
от "_____" _____20____г.

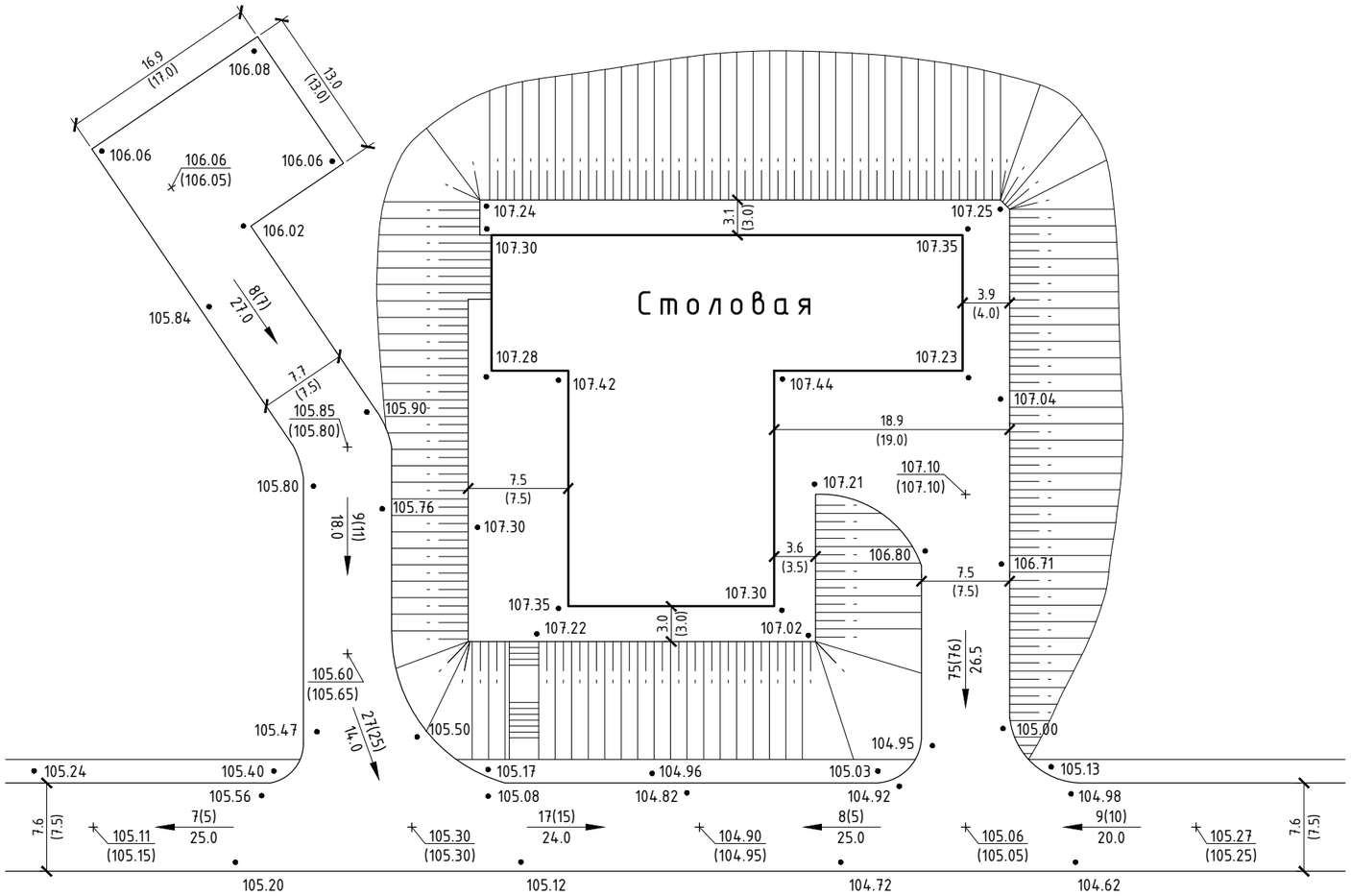

Примечания:

1. В скобках даны проектные данные. Без скобок – фактические
2. + – точки перелома продольного профиля
3. $\frac{17(15)}{24.0}$ – Уклоноуказатель. В числителе дано значение уклона в ‰, в знаменателе длина участка в м
4. Все размеры даны в мм

					Стадия	Лист	Листов
				Исполнительная схема благоустройства		

Формат А3

Приложение к акту
№_____
от "_____" _____20____г.

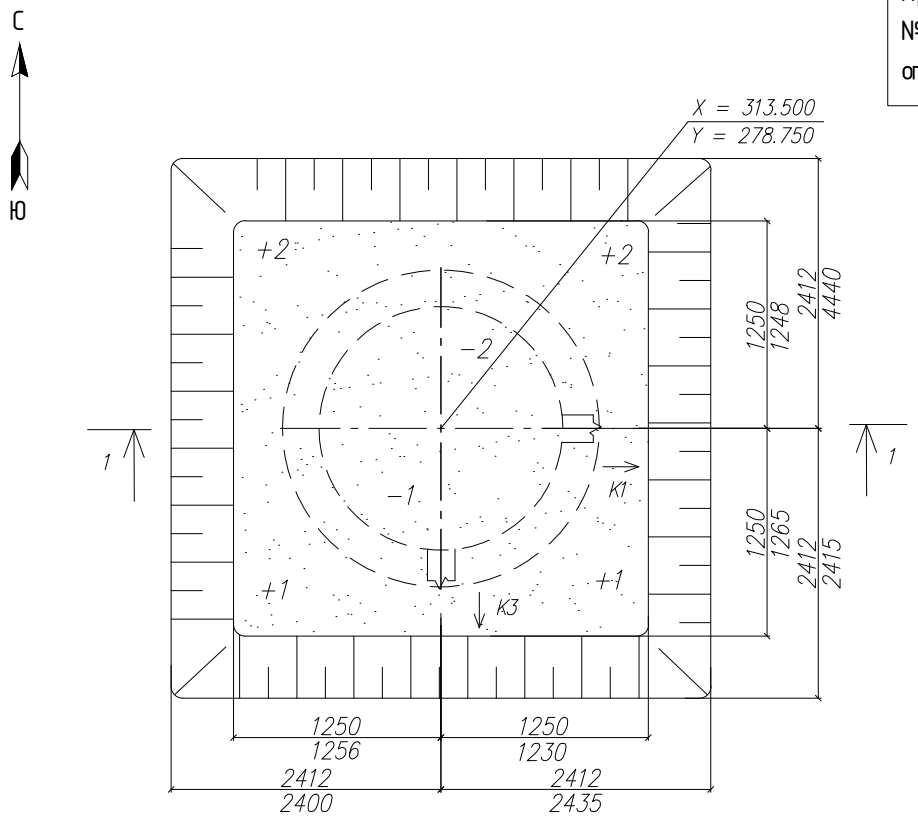

1—1

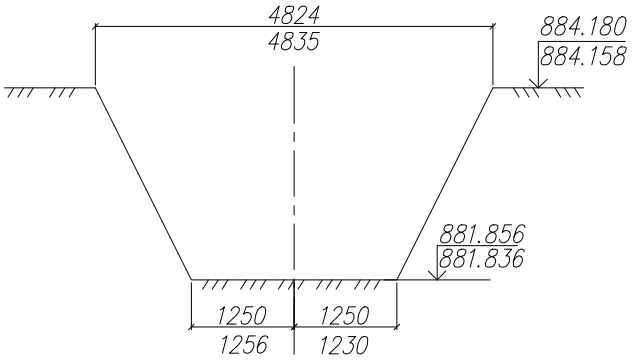

Проектный объем разработки V=8,6 м.куб

Примечания:

1. Система координат – Строительная сетка;
   Система высот – Балтийская 1977;
2. Допустимые отклонения согласно СП 45.13330.2012;

Исходные пункты:

1. гр. рп.2 X=361.005; У=249.993; H=882.221.
2. гр. рп.1 X=361.005; У=174.992; H=881.233.
3. гр. рп.7 X=156.000; У=480.993; H=883.354.

Условные обозначения:

X=118.100 / У=411.000 – координаты;

881,250 – проектная высотная отметка, в м.;
↓881,230 – фактическая высотная отметка, в м.;

+2 – отклонение от проектной отметки, в см;

1600 – проектный размер, в мм.;
1605 – фактический размер, в мм.

Геометрический объем разработки котлована V=8.51м3

Сьемка от _____произведена тахеометром Sokkia CX105L сер.N BF0999 свидетельство о поверке N С-АЦМ/28-06-2021/73607732

Имеется письмо согласования:
N0108-04/11392 от 03.08.2018

Исполнительный документ составлен правильно и соответствует действительному положению на местности. Отклонения от проекта отсутствуют.

Изм.	Кол.уч	Лист	Nдок.	Подп.	Дата
Вед. геодезист					
Нач. участка					
Ст. прораб					

Стадия	Лист	Листов
	1	1

Исполнительная схема N 1111
Разработка котлована под колодец К2

Приложение к акту
№_____
от "_____" _____20____г.

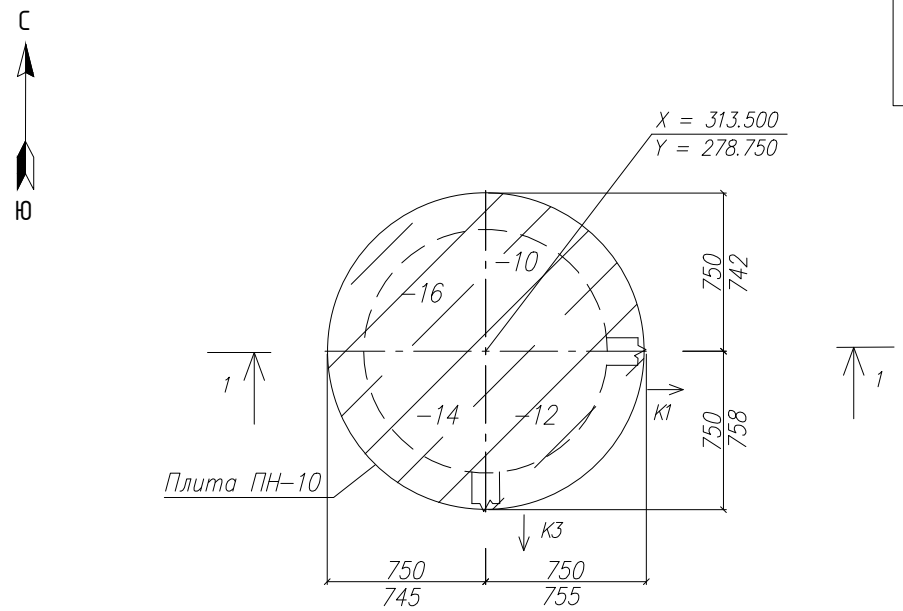

1–1

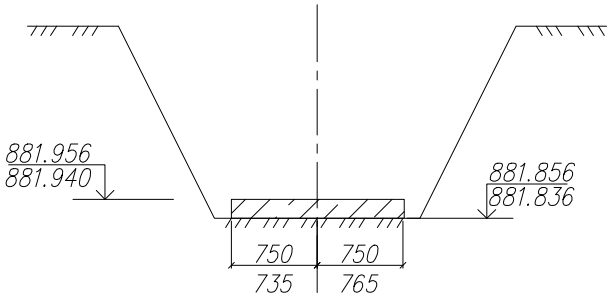

Примечания:

1. Система координат – Строительная сетка;
   Система высот – Балтийская 1977;
2. Допустимые отклонения согласно СП 45.13330.2012;

Исходные пункты:

1. гр. рп.2 X=361.005; У=249.993; H=882.221.
2. гр. рп.1 X=361.005; У=174.992; H=881.233.
3. гр. рп.7 X=156.000; У=480.993; H=883.354.

Условные обозначения:

X=118.100 / У=411.000 – координаты;

881,250 – проектная высотная отметка, в м.;
↓881,230 – фактическая высотная отметка, в м.;

+2 – отклонение от проектной отметки, в мм;

1600 – проектный размер, в мм.;
1605 – фактический размер, в мм.

Сьемка от _____произведена тахеометром Sokkia CX105L сер.N BF0999 свидетельство о поверке N С–АЦМ/28–06–2021/73607732

Имеется письмо согласования: N0108–04/11392 от 03.08.2018

Исполнительный документ составлен правильно и соответствует действительному положению на местности. Отклонения от проекта отсутствуют.

Изм.	Кол.уч	Лист	Nдок.	Подп.	Дата				
Вед. геодезист							Стадия	Лист	Листов
Нач. участка								1	1
Ст. прораб									
						Исполнительная схема N 1112 Планово–высотное положение опорной плиты колодца К2			

Приложение к акту
№_____
от "_____" _____20____г.

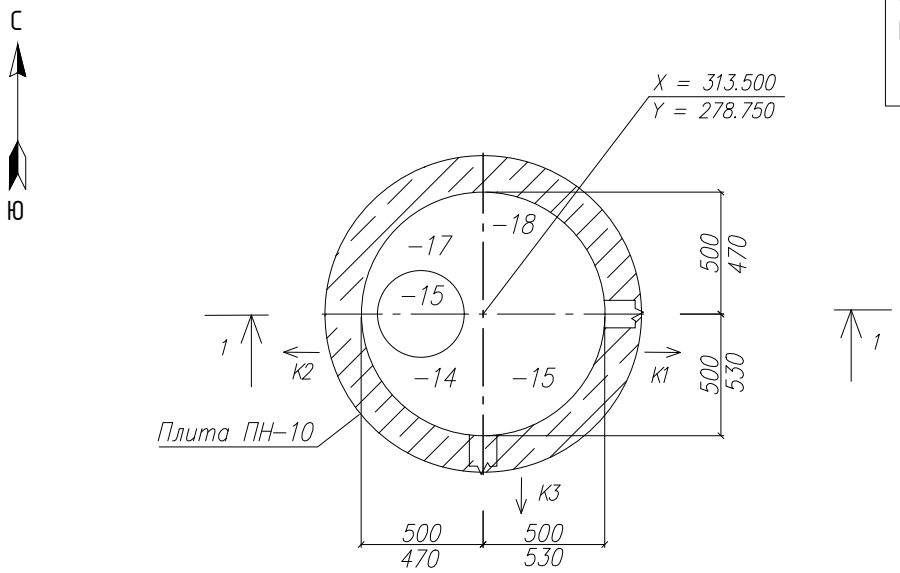

1−1

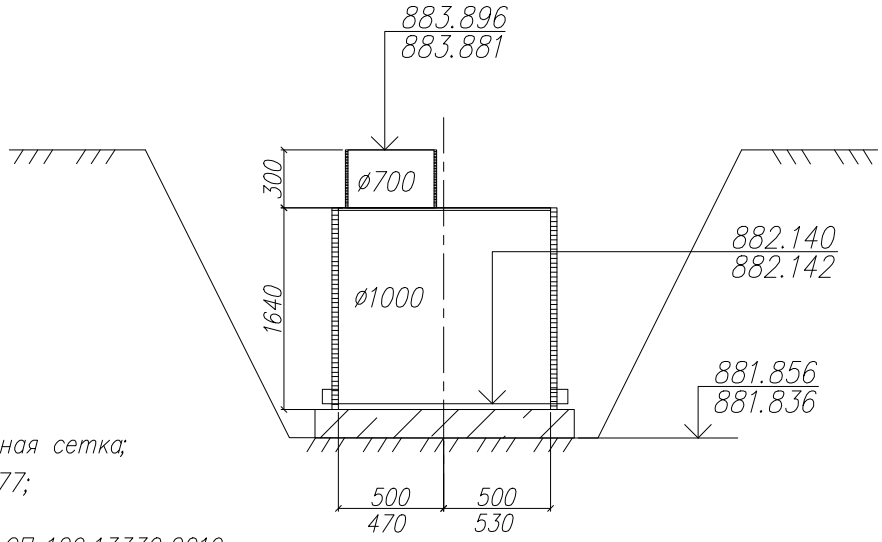

Примечания:

1. Система координат – Строительная сетка;
   Система высот – Балтийская 1977;

2. Допустимые отклонения согласно СП 129.13330.2019;

Исходные пункты:

1. гр. рп.2 X=361.005; У=249.993; H=882.221.
2. гр. рп.1 X=361.005; У=174.992; H=881.233.
3. гр. рп.7 X=156.000; У=480.993; H=883.354.

Условные обозначения:

X=118.100 / У=411.000 – координаты;

881,250 – проектная высотная отметка, в м.;
↓881,230 – фактическая высотная отметка, в м.;

+2 – отклонение от проектной отметки, в мм;

↓1600↓ – проектный размер, в мм.;
1605 – фактический размер, в мм.

Сьемка от _____произведена тахеометром Sokkia CX105L сер.N BF0999 свидетельство о поверке N С−АЦМ/28−06−2021/73607732

Имеется письмо согласования:
N0108−04/11392 от 03.08.2018

Исполнительный документ составлен правильно и соответствует действительному положению на местности. Отклонения от проекта отсутствуют.

Изм.	Кол.уч	Лист	Nдок.	Подп.	Дата
Вед. геодезист					
Нач. участка					
Ст. прораб					

Стадия	Лист	Листов
	1	1

Исполнительная схема N 1113
Планово−высотное положение колодца К2

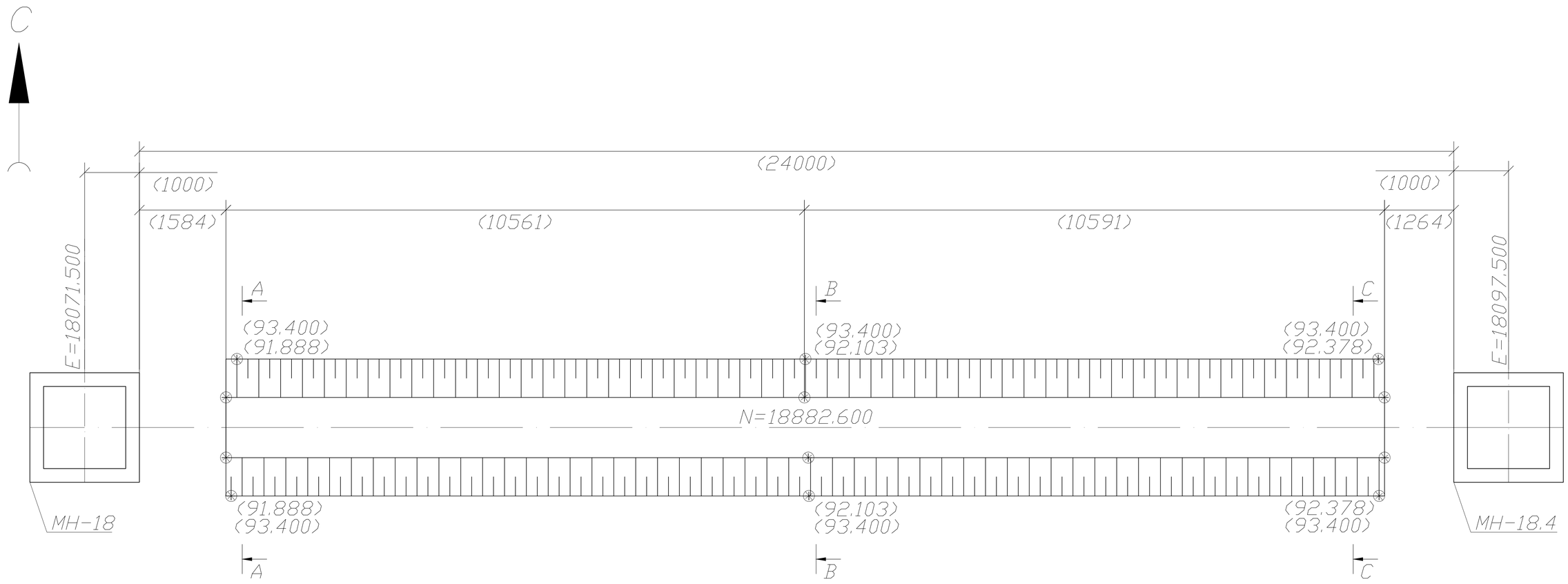

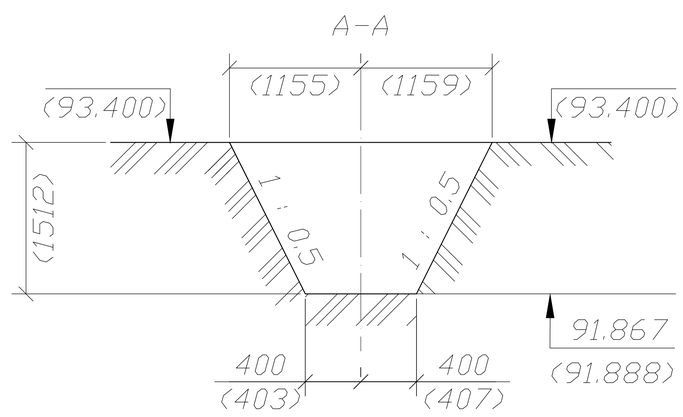

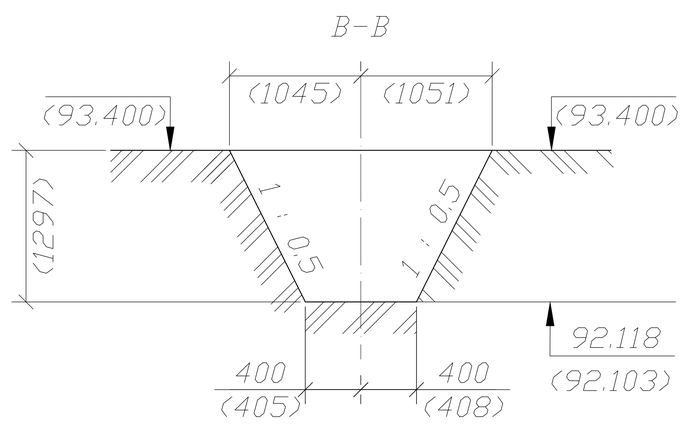

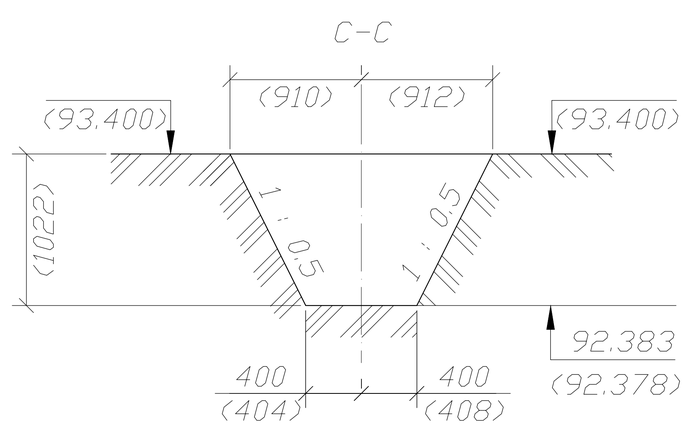

Проектный объем разработки траншеи V=12м.куб.

Фактический / геометрический объем разработки V=12м.куб.

$V_{выемки}$=38,9 м3

Проект:

26400804US1-TK1-0001 Рев.1

Примечания:

Выписка из СП45.13330.2012

табл. 6.1 п.5
Ширина траншеи трубопровода D 323.9мм при сварном соединении отдельными трубами до 0.5м (D+0.5м).
табл. 6.3 п.5
Отклонения отметок дна выемок в местах устройства фундаментов и укладки конструкций при окончательной разработке или после доработки недоборов и восполнения переборов +/-5см.

Съемка произведена с
ПП35 N=18405.304; E=18052.003; H=95,740
ПП36 N=18405,567; E=18208,598; H=95,073
ПП37 N=18405,678; E=18499,944; H=95,197

Система координат:
строительная сетка"Тобольск-Нефтехим"
Система высот-Балтийская

Съемка произведена тахеометром "Leica FlexlineTS09 plus R500 1"Arctic" Заводской номер 1380911.
Свидетельство о поверке № H015425 действительно до 28 сентября 2016г.

Условные обозначения:

- ⊛ -точки съемки;
- 1700 -проектный размер, мм;
- (1700) -фактический размер, мм;
- 93.600 -проектная отметка, м;
- (93.605) -фактическая отметка, м;
- -ось трубопровода, колодца;
- -откос;
- E=18071.500 -восточная координата;
- N=18882.600 -северная координата;
- MH-18.4 -номер колодца.

				2770-NK1-0001 Рев.6			
				Западно-Сибирский комплекс глубокой переработки углеводородного сырья (УВС) в полиолефины мощностью 2.0млн.тонн в год с соответствующими объектами общезаводского хозяйства (ОЗХ)			
Должность	Фамилия	Подпись	Дата				
Гл.инженер	Лебедев Е.			Установка получения этилена. Система промливневой канализации. Участок трубопровода MH-18/MH-18.4. линия 2640-0804-1CAS02-12"-WW-NI0	Стадия	Лист	Листов
Нач.участка	Эгин М.				ИД	1	1
Геодезист	Йылмаз З.						
Инженер	Гайль И.			Исполнительная схема № РХИ-2770-NK1-0001-01 устройство траншеи.			

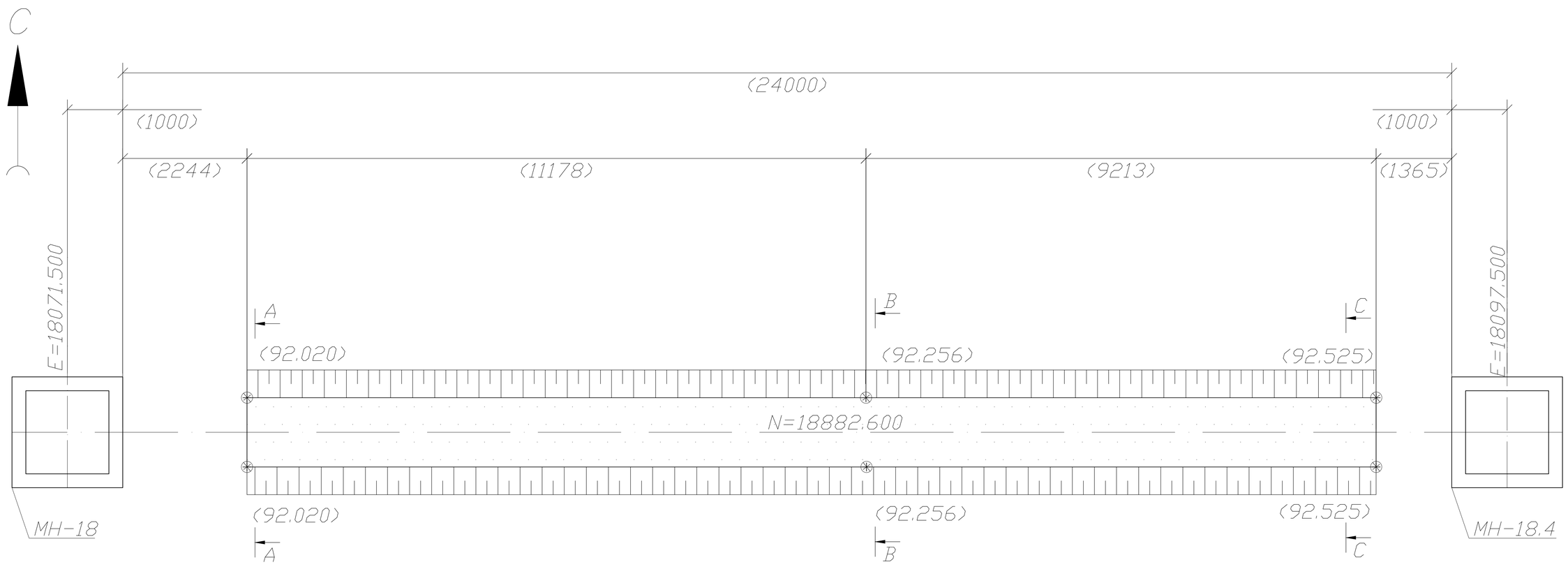

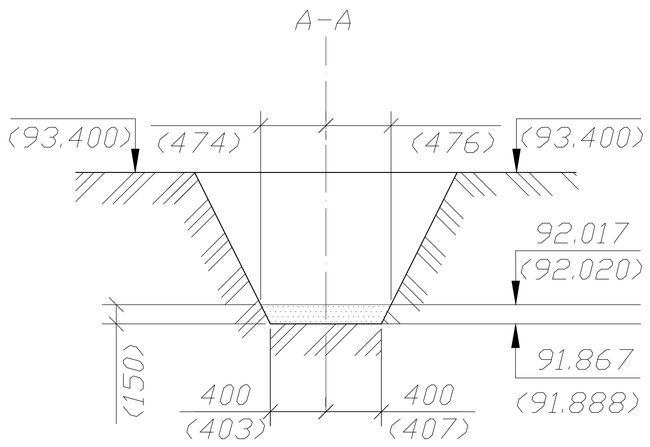

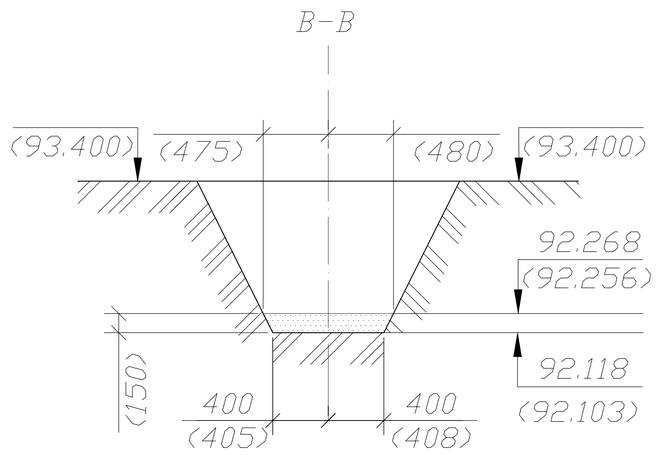

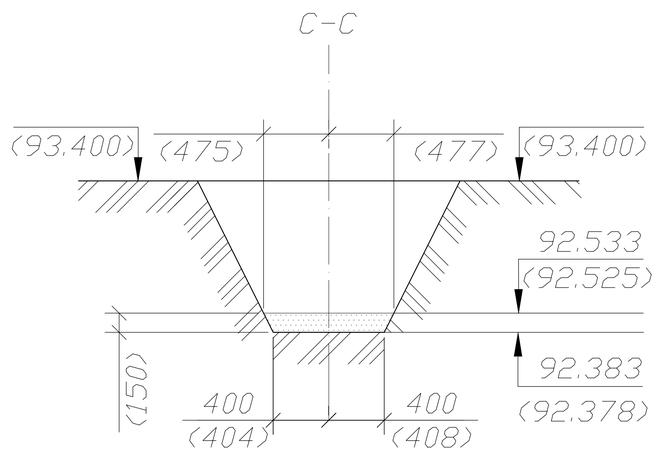

Проектный объем песчаного основания V= 2.1 м.куб.

Фактический объем песчаного основания V= 2.0 м.куб.

Проект:
26400804US1-TK1-0001 Рев.1

Примечания:
Выписка из СП45.13330.2012

таблица М.1, п.15г.
Отклонение отметок
поверхностей насыпей +/-5см.

Съемка произведена с
ПП35 N=18405.304; E=18052.003; H=95,740
ПП36 N=18405,567; E=18208,598; H=95,073
ПП37 N=18405,678; E=18499,944; H=95,197

Система координат:
строительная сетка"Тобольск-Нефтехим"
Система высот-Балтийская

Съемка произведена тахеометром
"Leica FlexlineTS09 plus R500 1"Arctic"
Заводской номер 1380911.
Свидетельство о поверке № H015425
действительно до 28 сентября 2016г.

Условные обозначения:

- ⊛ -точки съемки;
- 1700 / (1700) -проектный размер, мм; -фактический размер, мм;
- 93.600 / (93.605) -проектная отметка, м; -фактическая отметка, м;
- -ось трубопровода, колодца;
- -песчаное основание;
- -откос;
- E=18071.500 -восточная координата;
- N=18882.600 -северная координата;
- MH-18.4 -номер колодца.

				2770-NK1-0001 Рев.6			
				Западно-Сибирский комплекс глубокой переработки углеводородного сырья (УВС) в полиолефины мощностью 2.0млн.тонн в год с соответствующими объектами общезаводского хозяйства (ОЗХ)			
Должность	Фамилия	Подпись	Дата				
Гл.инженер	Лебедев Е.			Установка получения этилена. Система промливневой канализации. Участок трубопровода MH-18/MH-18.4. линия 2640-0804-1CAS02-12"-WW-NI0	Стадия	Лист	Листов
Нач.участка	Эгин М.				ИД	1	1
Геодезист	Йылмаз З.						
Инженер	Гайль И.			Исполнительная схема № РХИ-2770-NK1-0001-02 устройство песчаного основания.			

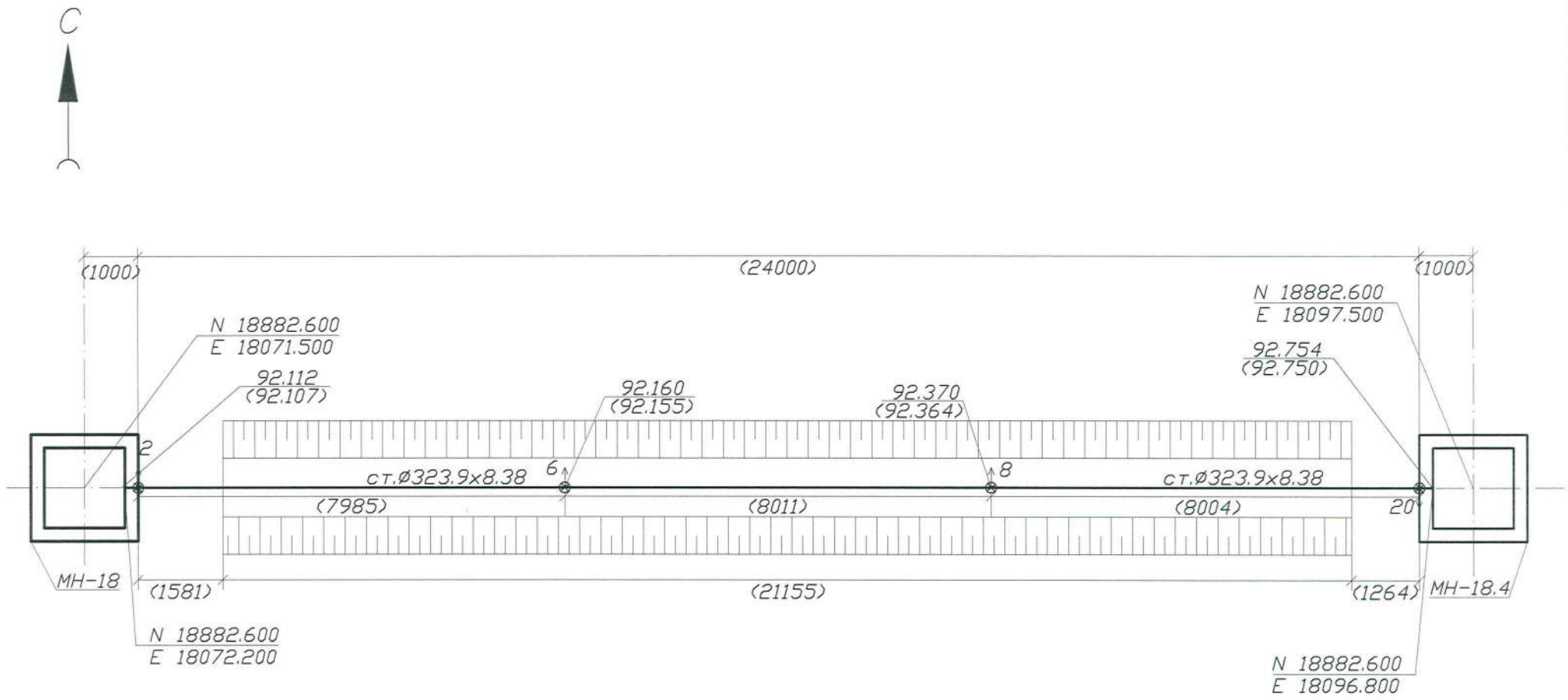

Горизонтальный М1:500
Вертикальный М1:100

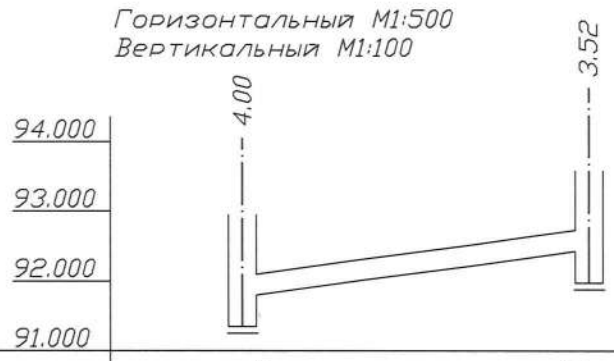

Натурная отметка земли	93.400	93.400
Проектная отметка оси трубопровода	92.112	92.754
Фактическая отметка оси трубопровода	92.107	92.750
Обозначение трубы и тип изоляции	Стальная Труба 12"xSCH30 (Ø323.9x8.38мм.) в изоляции ПЭ	
Основание	Уплотненный песок 0.15м	
Уклон по факту ‰ / Длина, м	26	24.7
Расстояние, м	26	
Номер колодца, точки, угла поворота	МН-18	МН-18.4

Проект:
26400804US1-TK1-0001 Рев.1

Примечания:
Выписка из СНиП 3.05.04-85* п.3.6.

Максимальные отклонения от проектного положения осей напорных трубопроводов не должны превышать +/-100мм в плане, отметок лотков безнапорных трубопроводов +/-5мм, а отметок верха напорных трубопроводов +/-30мм, если другие нормы не обоснованы проектом.

Съемка произведена с
ПП35 N=18405.304; E=18052.003; H=95,740
ПП36 N=18405,567; E=18208,598; H=95,073
ПП37 N=18405,678; E=18499,944; H=95,197

Система координат:
строительная сетка"Тобольск-Нефтехим"
Система высот-Балтийская

Съемка произведена тахеометром "Leica FlexlineTS09 plus R500 1"Arctic"
Заводской номер 1380911.
Свидетельство о поверке № H015425 действительно до 28 сентября 2016г.

Условные обозначения:

← -отклонение трубы от проектного положения, мм;
⊗ -точки съемки;
92.738 -проектная отметка, м;
(92.742) -фактическая отметка, м;
—·— -ось колодца, трубопровода;
N 18882.600 -северная координата;
E 18096.800 -восточная координата;
МН-18.4 -номер колодца;
8000 -проектный размер;
(7985) -фактический размер.

Должность	Фамилия	Подпись	Дата		
Гл.Инженер	Лебедев Е.			ООО "Ренейссанс Хэви Индастрис"	
Нач.участка	Згин М.				
Геодезист	Йылмаз З.			ООО "ЗапСибНефтехим"	Linde Engineering Division
Инженер	Саип С.				
				Проект 3110ATH2 Чертеж 2770-NK1-0001 Рев.6	№1659-14/ГГЭ-9573/02
				Исполнительная схема трубопровода №РХИ-2770NK1-0001-03 Линия 2640-0804-1CA1S02-12"-WW-NI0 г.Тобольск, промзона, L=24.7м.	СРО-С-057-7802772445-003236-5 от 18.08.2014

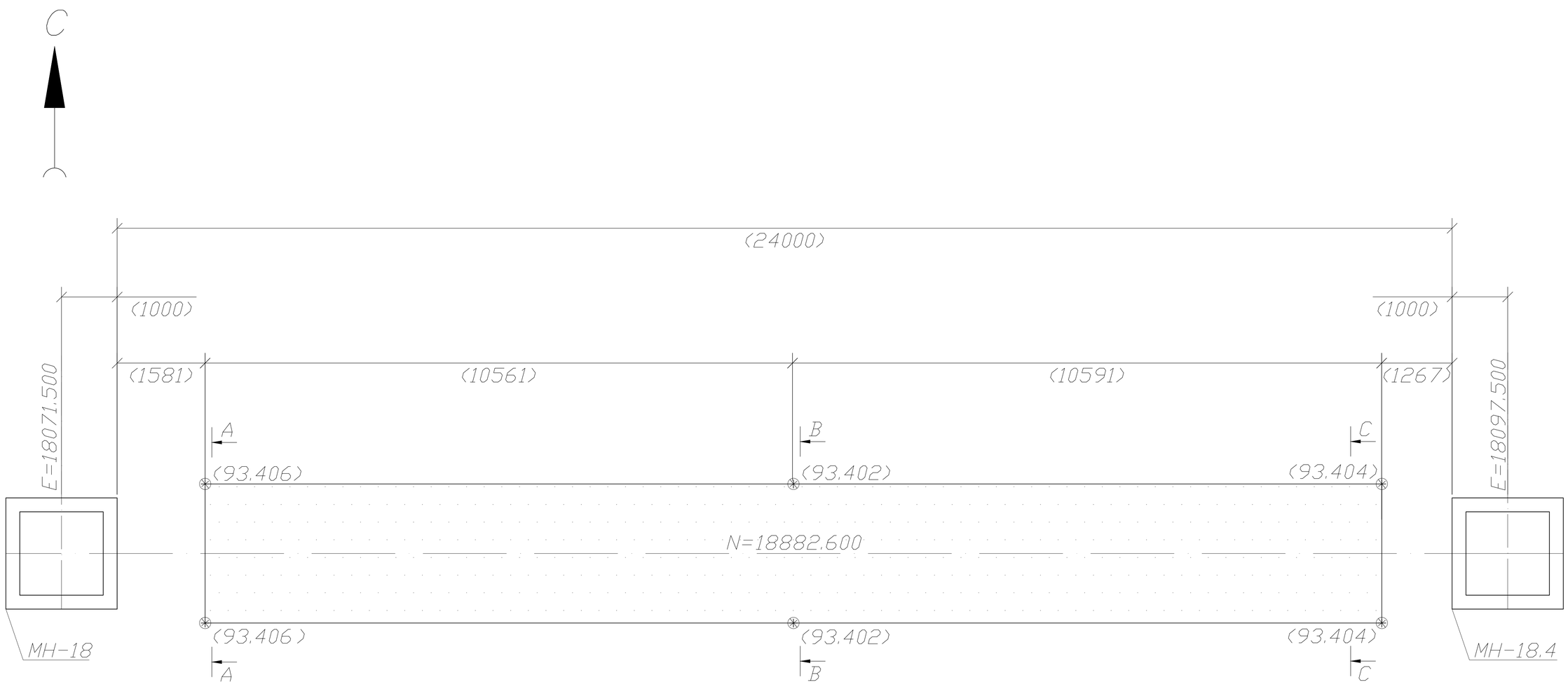

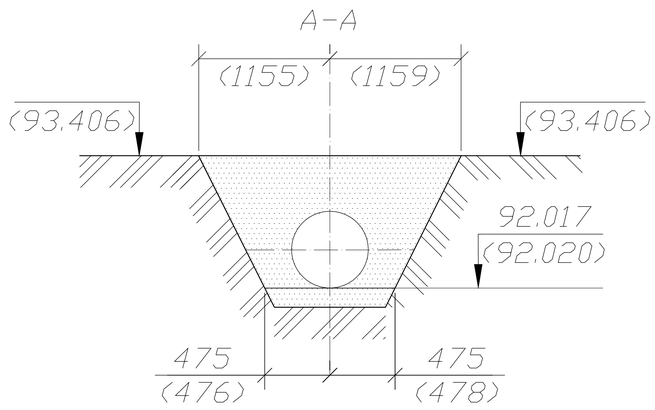

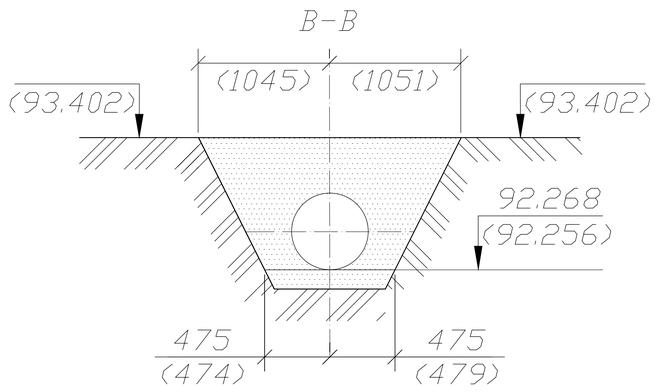

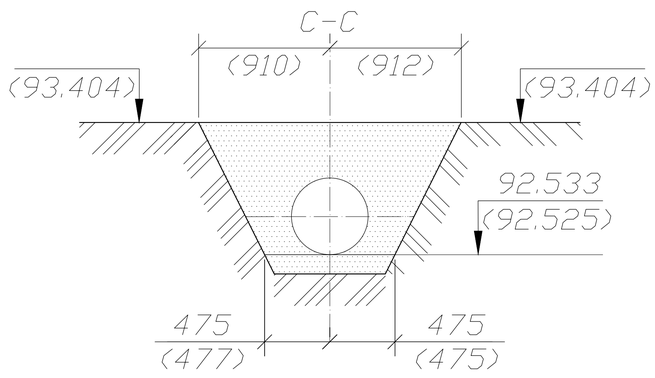

Проектный объем обратной засыпки V = 85.0 м.куб.
Фактический объем обратной засыпки V = 85.0 м.куб.

$V_{песка\ обратной\ засыпки}$ =34,7 м3

Проект:
26400804US1-TK1-0001 Рев.1

Примечания:
Съемка произведена с
ПП35 N=18405.304; E=18052.003; H=95,740
ПП36 N=18405,567; E=18208,598; H=95,073
ПП37 N=18405,678; E=18499,944; H=95,197

Система координат:
строительная сетка"Тобольск-Нефтехим"
Система высот-Балтийская

Съемка произведена тахеометром
"Leica FlexlineTS09 plus R500 1"Arctic"
Заводской номер 1380911.
Свидетельство о поверке № H015425
действительно до 28 сентября 2016г.

Условные обозначения:

⊗	-точки съемки;
1700	-проектный размер, мм;
(1700)	-фактический размер, мм;
-·-·-	-ось трубопровода, колодца;
93.600	-проектная отметка, м;
(93.605)	-фактическая отметка, м;
	-песок;
E=18071.500	-восточная координата;
N=18882.600	-северная координата;
MH-18.4	-номер колодца.

				2770-NK1-0001 Рев.6			
				Западно-Сибирский комплекс глубокой переработки углеводородного сырья (УВС) в полиолефины мощностью 2.0млн.тонн в год с соответствующими объектами общезаводского хозяйства (ОЗХ)			
Должность	Фамилия	Подпись	Дата				
Гл.инженер	Лебедев Е.			Установка получения этилена. Система промливневой канализации. Участок трубопровода MH-18/MH-18.4. линия 2640-0804-1CAS02-12"-WW-NI0	Стадия	Лист	Листов
Нач.участка	Згин М.				ИД	1	1
Геодезист	Йылмаз З.						
Инженер	Гайль И.			Исполнительная схема № РХИ-2770-NK1-0001-04 обратная засыпка трубопровода.			

Приложение к акту
№ _____
от "_____" _____ 20___ г

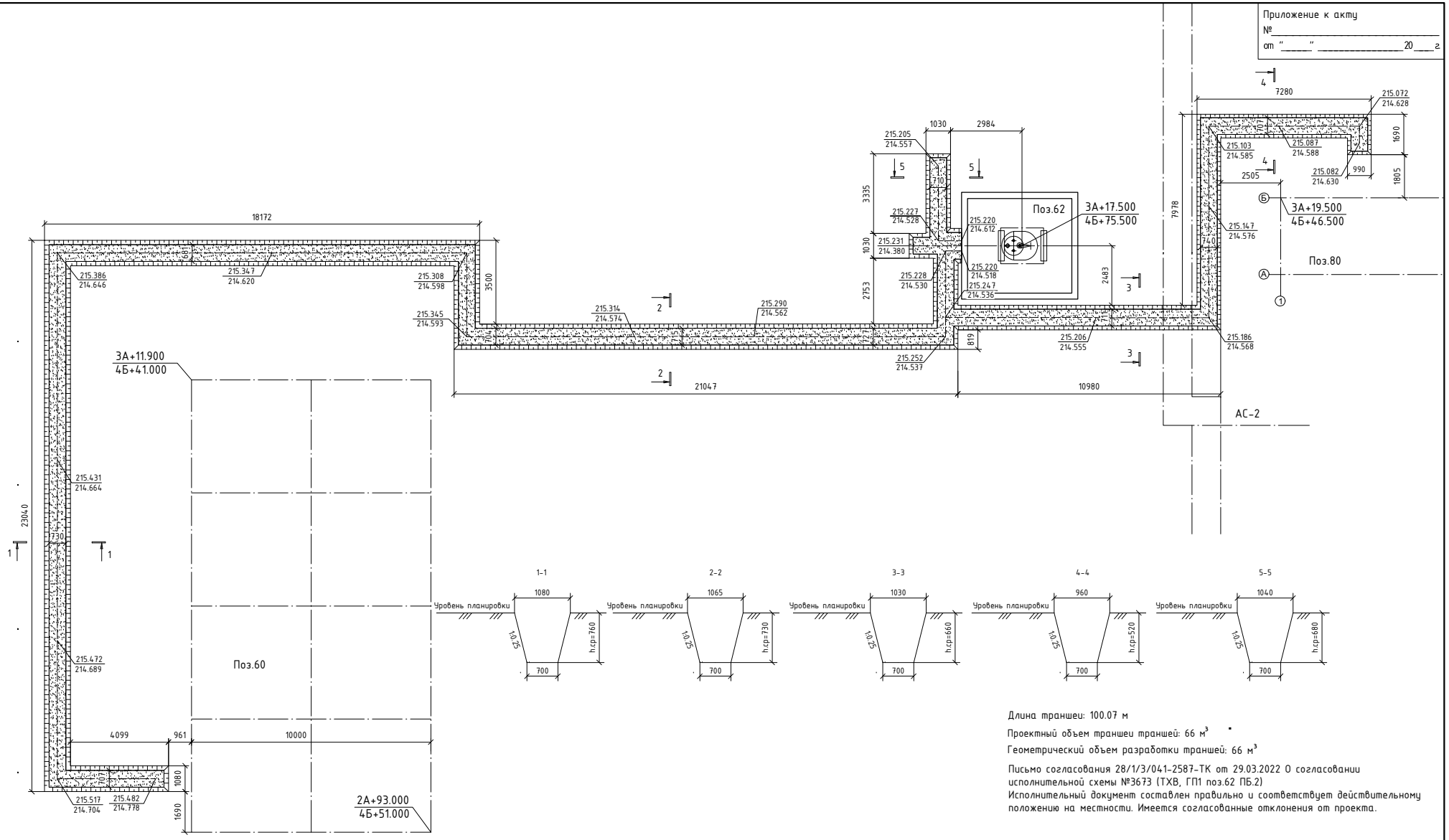

Длина траншеи: 100.07 м

Проектный объем траншеи траншей: 66 м^3

Геометрический объем разработки траншей: 66 м^3

Письмо согласования 28/1/3/041-2587-ТК от 29.03.2022 О согласовании исполнительной схемы №3673 (ТХВ, ГП1 поз.62 ПБ.2)
Исполнительный документ составлен правильно и соответствует действительному положению на местности. Имеется согласованные отклонения от проекта.

Примечания:
Система координат: Стройсетка ПБ-2
Система высот: Балтийская 1977г.
Съемка от _____ произведена тахеометром Sokkia iM-102L, серийный №ZS013653, свидетельство о поверке №С-ДЭМ/08-09-2021/93035458
Ширина траншеи под трубопроводы Ф до 0.7 м, согласно СП45.13330.2017 табл.6.1 п.1: 0.7 м
Допустимые отклонения дна траншеи согласно СП45.13330.2017 табл.6.3, п.5: ±5 см.
Линейные размеры даны в мм

Условные обозначения:

215.566 / 214.999 – проектная отметка планировки, м / фактическая отметка дна траншеи, м

3000 – фактический размер, мм

2А+85.000 / 6Б+35.150 – проектные координаты

Таблица исходных геодезических пунктов

Номер пункта	X	Y	H
N1	231.832	256.691	217.636
N2	298.196	256.696	217.237
N4	291.716	336.158	216.878
N15	352.305	356.230	216.331

Изм.	Кол.уч	Лист	№док.	Подп.	Дата
Вед. геодезист					
Нач. участка					
Ст.прораб					

"

Емкость подземная дренажная V=3 м^3
(Поз.92 ГП)

Стадия	Лист	Листов
	1	1

Исполнительная схема № 9989
Разработка траншеи под трубопроводы

Формат А3

Приложение к акту
№_____
от "_____" _____20____г.

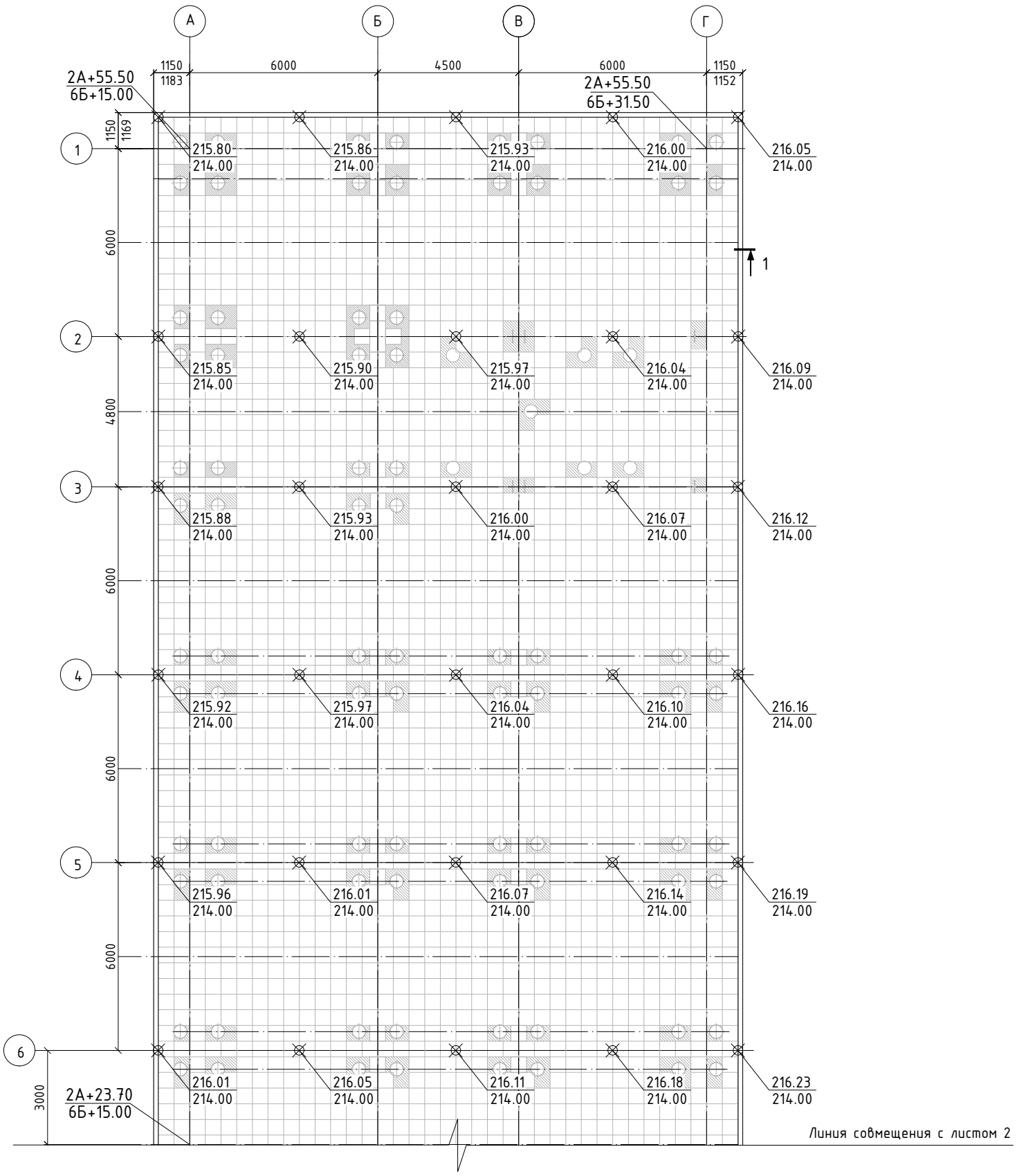

Ситуационный план:

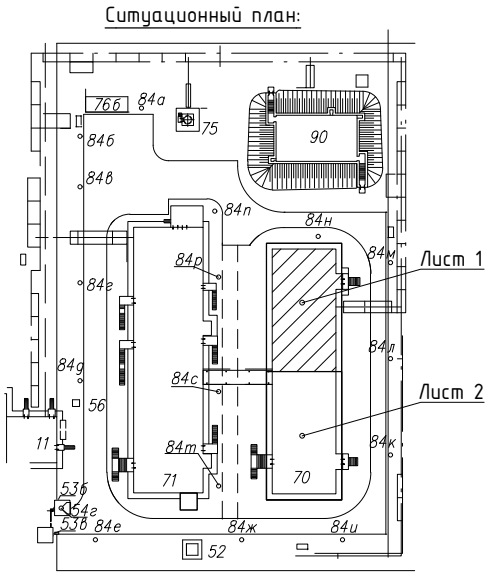

1-1

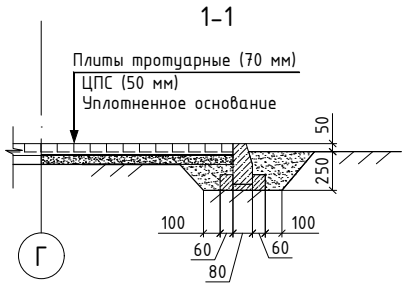

Таблица исходных геодезических пунктов

Номер пункта	X	Y	H
N1	231.832	256.691	217.636
N2	298.196	256.696	217.237
N6	291.716	336.158	216.878
N7	352.305	356.230	216.331

Площадь устройства твердого покрытия согласно ВР: 1111,75 м²
Фактическая площадь устройства твердого покрытия: 1111,75 м²

Исполнительный документ составлен правильно и соответствует действительному положению на местности. Отклонения от проекта отсутствуют.

Примечания:
Система координат: Стройсетка
Система высот: Балтийская 1977г.
Съемка от _____ произведена тахеометром Sokkia iM-102L, серийный №ZS013653, свидетельство о поверке №С-ДЭМ/08-09-2021/93035458 от 08.09.2021
Линейные размеры даны в мм
Предельные отклонения отметок покрытий любых видов, согласно СП 82.13330.2016, пункт 4.17: ±5см

Условные обозначения:

215.80 / 215.81 – проектная отметка верха твердого покрытия, м / фактическая отметка верха твердого покрытия, м

1150 / 1155 – проектный размер, мм / фактический размер, мм

4А+76.00 / 5Б+64.00 – проектные координаты

Изм.	Кол.уч	Лист	№док.	Подп.	Дата
Вед. геодезист					
Нач. участка					
Ст. прораб					

Р.03.ПБ.2.79.ОФ.000 (изм.1) лист 11 (изм.1)
Р.03.ПБ.2.000.ГП1.000 (изм.2) лист 2 (изм.2)

Стадия	Лист	Листов
	1	2

Исполнительная схема №
Планово-высотное положение тротуарных плит и бортового камня

Приложение к акту
N° _____
от "_____" _____ 20____ г.

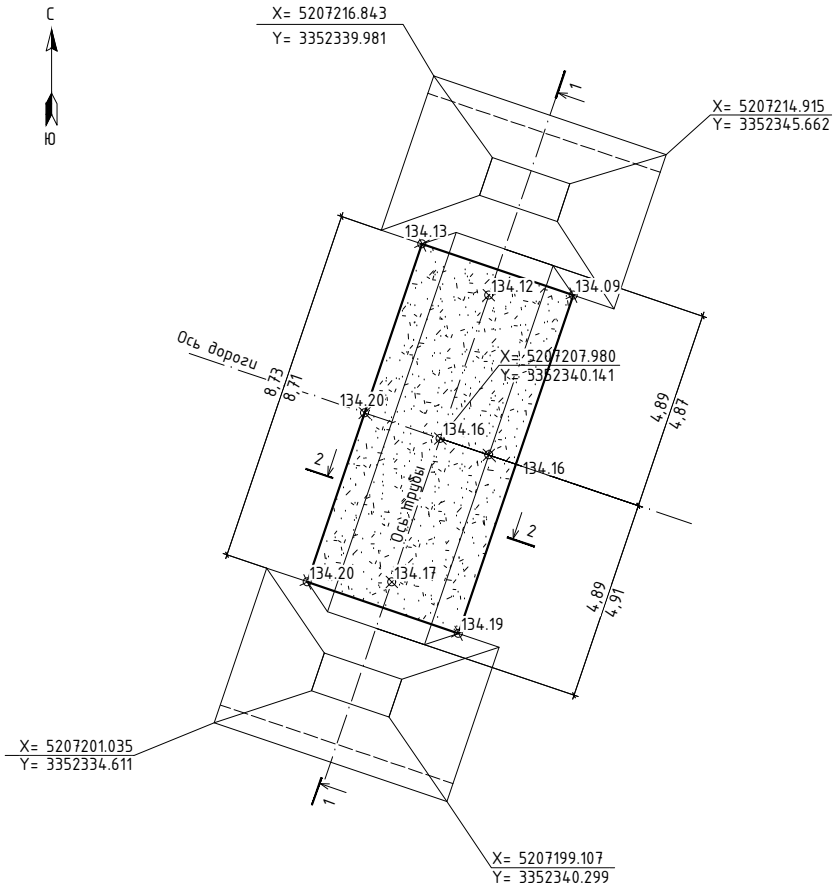

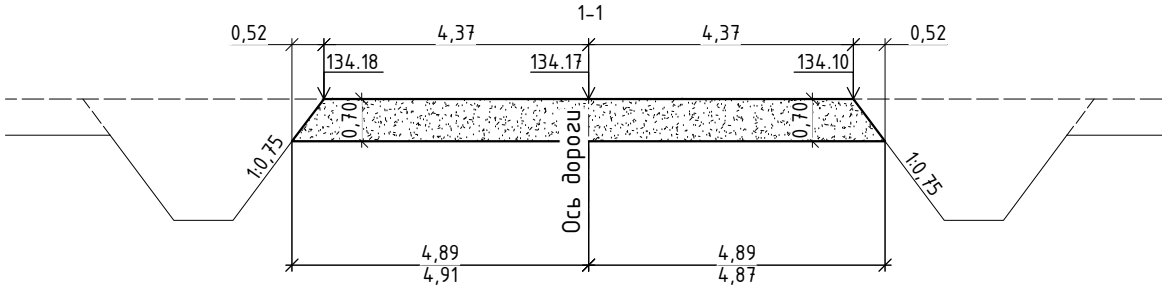

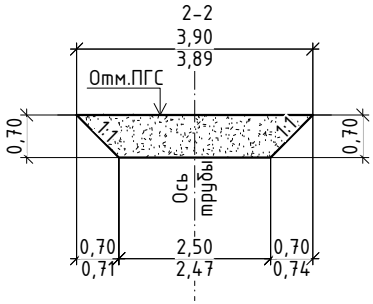

Проектный объем песчано-гравийной подготовки составляет: 33,0 $м^3$
Фактический объем песчано-гравийной подготовки составляет: 33,0 $м^3$

Исполнительный документ составлен правильно и соответствует действительному положению на местности. Отклонения от проекта отсутствуют.

Таблица исходных геодезических пунктов

Номер пункта	X	Y	H
Вр.Рп.А13.1	2207149.270	3352055.640	138.490
Вр.Рп.А14.1	2207372.190	3352393.550	134.550

Примечания:
Система координат: СКГ Мисояха
Система высот: Балтийская 77г.

Предельные высотные отклонения согласно СП82.13330.2016, п.4.17 - ±5см

Съемка от _____ произведена тахеометром Sokkia CX105L
серийный № BF0999 свидетельство о поверке №С-АЦМ/28-06-2021/73607732.

Условные обозначения:

134.19 - фактическая отметка верха подготовки, м

6.00 / 6.03 - проектный размер, м / фактический размер, м

X= 5207214.915 / Y= 3352345.662 - фактические координаты

Изм.	Кол.уч	Лист	N°док.	Подп.	Дата	4570ДР.03.ПАД-ВЗ.2.000.АД.000 (изм.2) лист 2(изм.2), лист 3, лист 7(изм.2)			
Вед.геодезист						Подъездная автомобильная дорога к ВЗ	Стадия	Лист	Листов
Нач. участка								1	1
Ст. прораб									
						Исполнительная схема № 21 Устройство песчано-гравийной подготовки			

Приложение к акту
N°_____
от "_____" _____20____г.

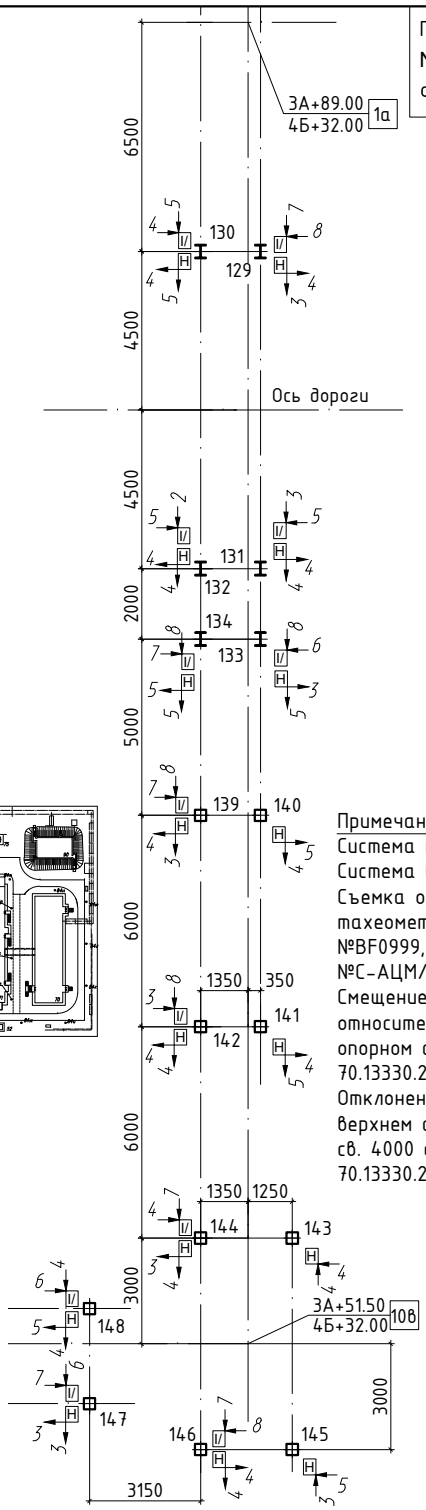

Ситуационный план

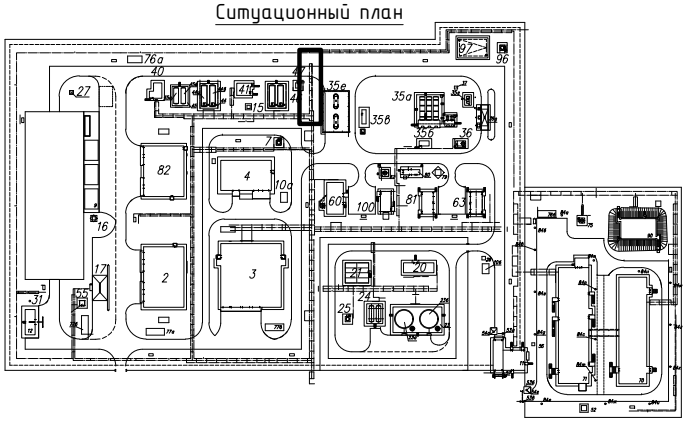

Примечания:
Система координат: Стройсетка ПБ-2
Система высот: Балтийская 1977г.
Съемка от _____ произведена тахеометром Sokkia CX105L, серийный №BF0999, свидетельство о поверке №С-АЦМ/28-06-2021/73607732
Смещение осей колонн и опор относительно разбивочных осей в опорном сечении: ± 5 мм согласно СП 70.13330.2012 Таблица 4.9 п.3
Отклонения осей колонн от вертикали в верхнем сечении при длине колонн, мм: св. 4000 до 8000 ± 10 мм согласно СП 70.13330.2012 Таблица 4.9 п.4.

Условные обозначения:

6000 – проектный размер, мм

4А+66.00 / 7Б+36.50 – проектные координаты

H 1 0 – отклонение осей колонны/опоры относительно разбивочных осей в опорном сечении, мм

I/ 4 5 – отклонения осей колонны от вертикали в верхнем сечении, мм

26 – условный номер колонн по схеме

Таблица исходных геодезических пунктов

Номер пункта	X	Y	H
N3	231.832	256.691	217.636
N4	298.196	256.696	217.237
N5	291.716	336.158	216.878
N65	352.305	356.230	216.331

Исполнительный документ составлен правильно и соответствует действительному положению на местности. Отклонения от проекта отсутствуют.

Изм.	Кол.уч	Лист	№док.	Подп.	Дата
Вед. геодезист					
Нач. участка					
Ст. прораб					

ПБ.2.000.АС2.000 (изм.2) листы 2,54,55 (изм.1)
ПБ.2.000.ГП1.000 (изм.2) лист 2 (изм.2)

Стадия	Лист	Листов
	1	1

Исполнительная схема № 97435
Плановое положение и вертикальность колонн

Приложение к акту
№ _____
от "____" _____ 20___ г.

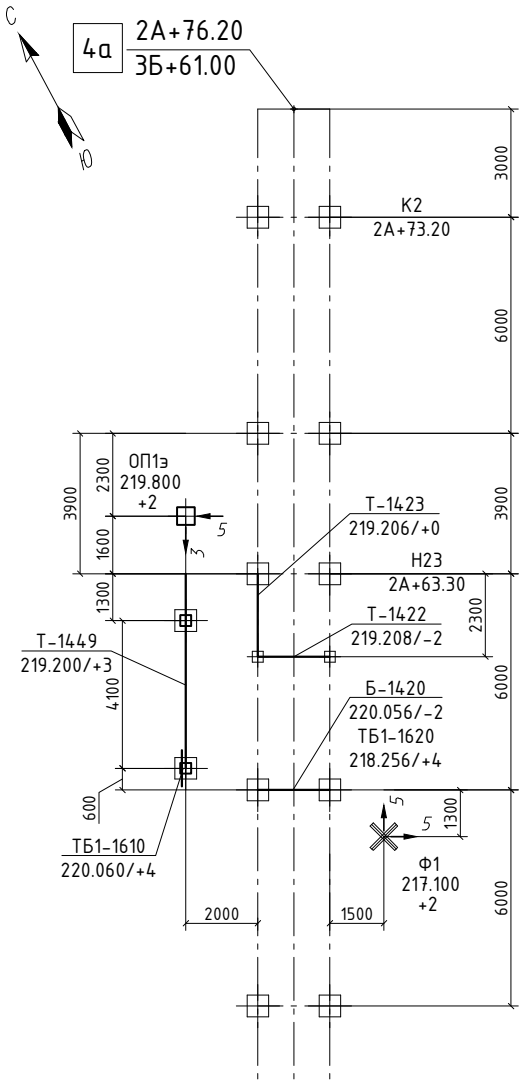

Спецификация элементов

Марка элемента	Кол.,шт.
Т-1422	1
Т-1423	1
Б-1420	1
Т-1449	1
ТБ1-1610	1
ТБ1-1620	1
ОП1э	1
КНБ1-1604	2
ББ1-1608	1
Итого:	10

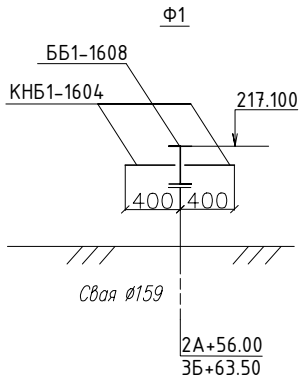

Ситуационный план:

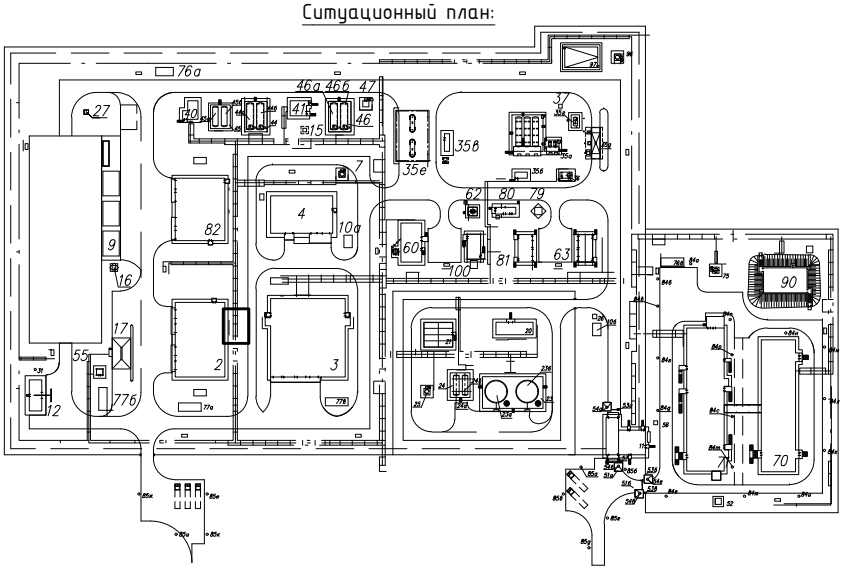

Условные обозначения:

ТШ1-2033 / 217.773/-3 – марка элемента; проектная отметка верха элемента, м /отклонение от проектной отметки, мм

6000 – проектный размер, мм

4А+76.00 / 5Б+64.00 – проектные координаты

4 / 5 – направление и величина отклонения от проектного планового положения, мм

Примечания:
Система координат: Стройсетка ПБ-5
Система высот: Балтийская 1977г.
Съемка от _____ произведена тахеометром Sokkia CX105L, серийный №BF0999, свидетельство о поверке №С-АЦМ/28-06-2021/73607732
Предельные отклонения отметок опорных узлов согласно СП 70.13330.2012, табл.4.9 п.Б7
Смещение осей колонн и опор относительно разбивочных осей в опорном сечении ± 5 мм согласно СП 70.13330.2012 Таблица 4.9 п.3
Линейные размеры даны в мм

Исполнительный документ составлен правильно и соответствует действительному положению на местности. Отклонения от проекта отсутствуют.

Таблица исходных геодезических пунктов

Номер пункта	X	Y	H
N2	231.832	256.691	217.636
N3	298.196	256.696	217.237
N4	291.716	336.158	216.878
N11	352.305	356.230	216.331

1.00.Р.03.ПБ.5.000.АС1.000 (изм.2) листы 2,7,8,34 (изм.1)
1.00.Р.03.ПБ.5.000.ГП1.000 (Изм.2) л.2(изм.2)

Изм.	Кол.уч	Лист	№док.	Подп.	Дата
Вед. геодезист					
Нач. участка					
Ст. прораб					

Промбаза при КС-5 "Амурская"
Эстакада под коммуникации в районе ремонтно-механической мастерской и котельной (АС-1)

Стадия	Лист	Листов
ИТД	1	1

Исполнительная схема № 222
Планово-высотное положение опоры и фундамента, высотное положение траверс и балок

Приложение к акту
N° _____
от "_____" _____ 20____ г.

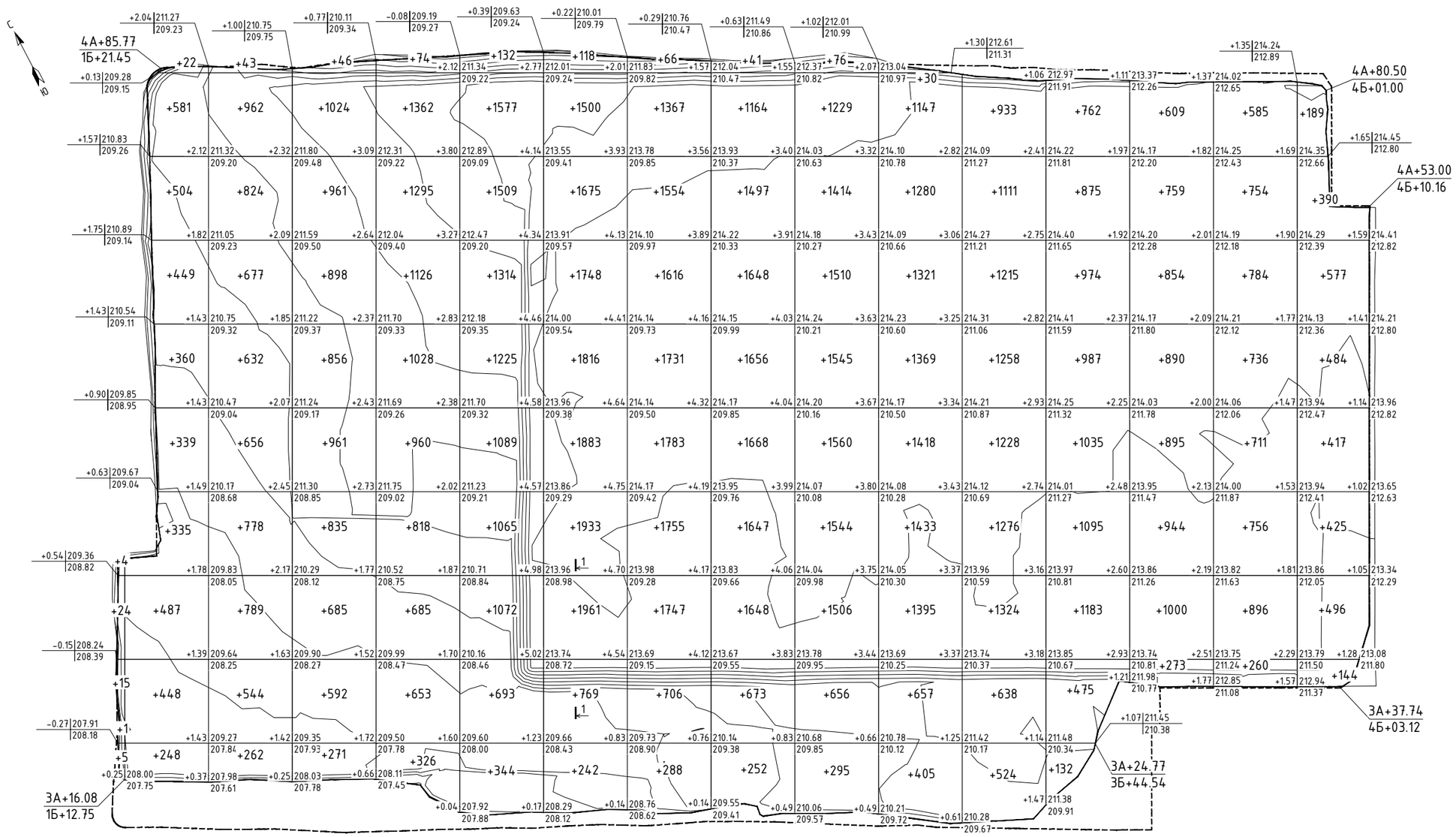

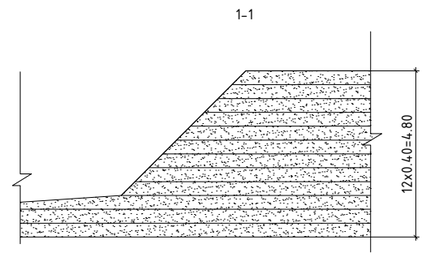

Насыпь	+49	+3773	+6167	+7129	+8327	+10020	+13645	+12613	+11894	+11335	+10455	+9507	+7518	+6224	+5482	+3122	Всего, м³	+127260
Выемка	0	0	0	0	0	0	0	0	0	0	0	0	0	0	0	0		0

Исполнительный документ составлен правильно и соответствует действительному положению на местности.
Отклонение от проекта отсутствуют.

Примечание:

Съемка от _____ произведена тахеометром Sokkia iM-102L, серийный №ZS011353, свидетельство о поверке №С-ДЭМ/08-09-2021/93232341

Величина сетки квадратов 20х20 м

Система координат: Стройсетка КЦ
Система высот: Балтийская 1977г.

Таблица исходных геодезических пунктов

Номер пункта	X	Y	H
Гр.Рп.12	852.259	22.483	205.144
Гр.Рп.13	546.510	100.767	209.446
Гр.Рп.14	551.787	213.661	209.906
Гр.Рп.15	550.681	306.566	211.487

Имеется письмо согласование №28/1/1/08-092ТК от 25.03.2022
О переносе полосы границы проектирования

Общий проектный объем отсыпки: V=137051 м³

Объем отсыпки, предъявленный ранее: V=94245 м³

Объем отсыпки по схеме: V=33015 м³

Условные обозначения:

– – – – – – проектный контур отсыпки площадки КЦ

+1.50 – рабочая отметка(величина отсыпки), м
209.88 – фактическая отметка, м
208.38 – отметка существующего рельефа, м

+303 – объем отсыпки, м³

3А+43.00 / 3Б+04.00 – фактические координаты

						0038.001.008.Р99.0004.173.9001.0000.000-ГП.ВР л.5 0038.001.008.Р99.0004.173.9001.0000.000-ГП л.2, л.3, л.9
Изм.	Кол.уч	Лист	№док.	Подп.	Дата	
Вед. геодезист						Компрессорный цех №
Нач. участка						
Ст.прораб						
						Исполнительная схема № 76654 План земляных масс М1:1000 (промежуточная)

Стадия	Лист	Листов
	1	1

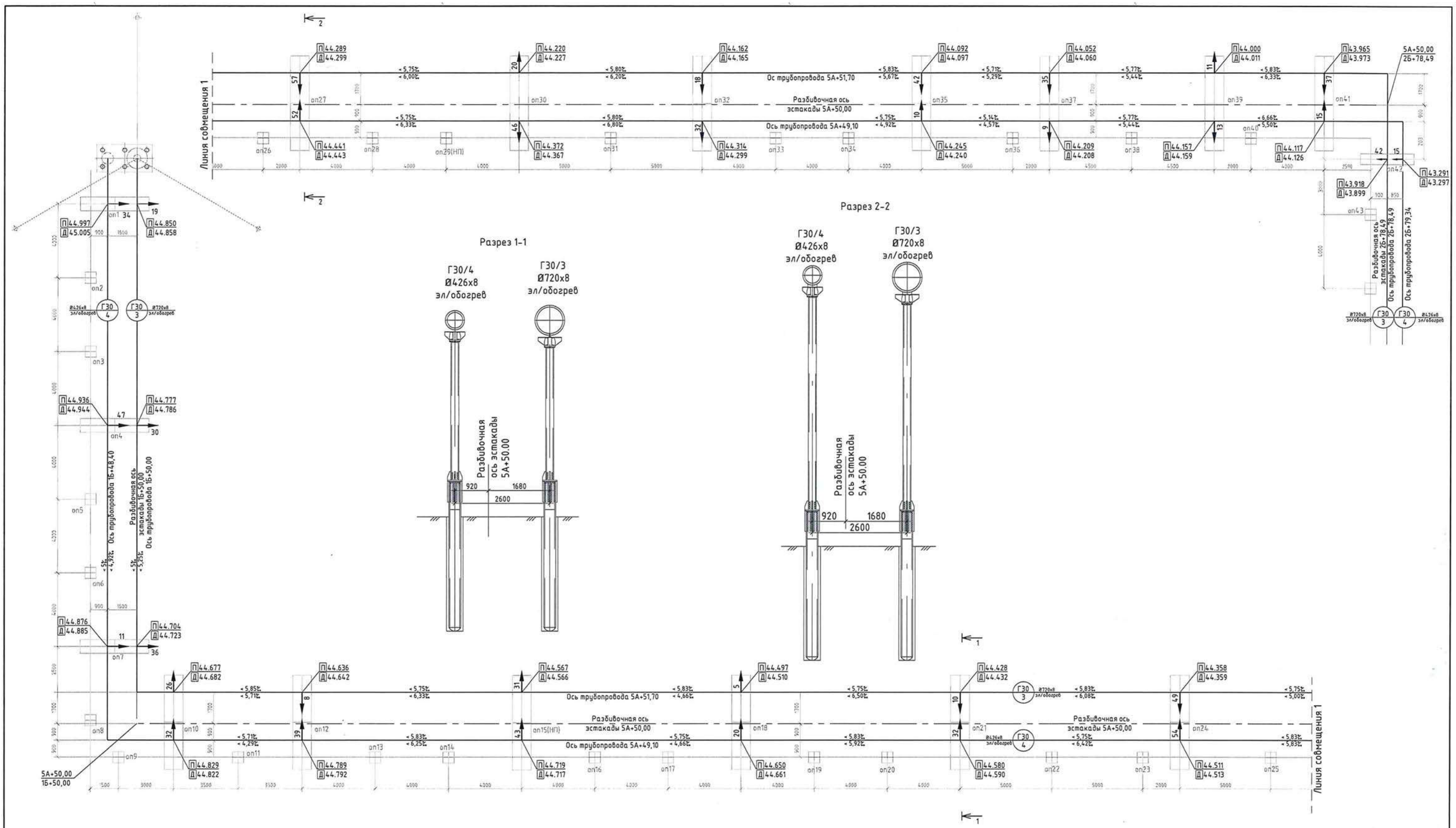

Исполнительный документ составлен правильно и соответствует действительному положению сети инженерно - технического обеспечения на местности

Примечания:
1. СП 284.1325800.2016 (таблица 28) Отклонение оси трубопровода от центра опоры: на продольно-подвижных опорах ±100
2. Съемка выполнялась электронным тахеометром "Sokkia" iM-105L зав. №ZS010059, СП №ГСИ020166 до 10.03.2022г.
• Система координат - Строительная сетка
• Система высот - Балтийская 1977г.
• Расчет выполнен в AutoCAD
Исходные пункты ПВО: ГРРП 14, ГРРП 0777

Условные обозначения:

3А+76,00 / 3Б+16,15 - проектные координаты

6500 - проектный размер, мм

П 44.789 / Д 44.792 - проектная высотная отметка верха трубы, м / фактическая высотная отметка верха трубы, м

9 ↓ - величина и направление смещения в плане от проектной оси трубопровода, мм

∠ 5,83‰ - проектный уклон, ‰

∠ 6,08‰ - фактический уклон, ‰

Изм.	Кол. уч.	Лист	№ док.	Подп.			Стадия	Лист	Листов
						Исполнительная схема планово - высотного положения трубопровода			